PROJEKT TECHNICZNY – KONSTRUKCJA

NAZWA ZAMIERZENIA BUDOWLANEGO:

BUDOWA BUDYNKU ZAPLECZA HOSPICJUM W RAMACH PROJEKTU „HOSPICJUM DOMOWE W ŻORACH - NOWA JAKOŚĆ OPIEKI”

INWESTOR: Stowarzyszenie Przyjaciół Chorych "Hospicjum im. Jana Pawła II",
ul. Promienna 4,
44-240 Żory

ADRES BUDOWY:

Żory,
ul. Promienna,
dz. nr 2866/21 i 2870/7

KONSTRUKCJA - PROJEKTANT:

mgr inż. Damian Jureczko
Uprawnienia do pełnienia samodzielnych funkcji technicznych w budownictwie w specjalności konstrukcyjnej: SLK/6687/PWBKb/16
Śląska Okręgowa Izba Inżynierów Budownictwa o numerze ewidencyjnym SLK/BO/9640/16

KONSTRUKCJA - SPRAWDZAJĄCY:

mgr inż. Dariusz Towarnicki
Uprawnienia do pełnienia samodzielnych funkcji technicznych w budownictwie w specjalności konstrukcyjnej: SLK/5942/PWBKb/15
Śląska Okręgowa Izba Inżynierów Budownictwa o numerze ewidencyjnym SLK/BO/9217/15

Data opracowania: wrzesień 2026r.

SPIS ZAWARTOŚCI

A. CZĘŚĆ OPISOWA ... 3
1. CEL OPRACOWANIA ... 3
2. OPIS ELEMENTÓW KONSTRUKCYJNYCH ... 3
B. OŚWIADCZENIE PROJEKTANTA ... 5
C. PODSTAWA OPRACOWANIA ... 10
D. ZESTAWIENIE OBCIĄŻEŃ ... 10
3. OBCIĄŻENIA STAŁE ... 10
3.1. Obciążenie ciężarem własnym – G0 ... 10
3.2. Stropodach – G1 ... 10
3.3. Zadaszenie wejścia – G2 ... 10
3.4. Strop międzykondygnacyjny – G3 ... 10
3.5. Ściana zewnętrzna – G4 ... 11
3.6. Bieg/spocznik schodowy – G5 ... 11
1.1. Posadzka – G5 ... 11
4. OBCIĄŻENIA ZMIENNE ... 11
4.1. Użytkowe – Q1 ... 11
4.2. Śnieg – S ... 12
4.3. Wiatr – W ... 12
E. OBLICZENIA STATYCZNE ... 12
Materiały ... 12
Przekroje poprzeczne ... 13
Profile gruntowe ... 13
Parametry obciążenia śniegiem ... 18
Parametry obciążenia wiatrem [Budynek] ... 18
Grupy obciążeń (Eurokod-PL) ... 21
Wyznaczone kombinacje decydujące wg grup obc. ... 21
WYNIKI OBLICZEŃ STATYCZNYCH – ULS, SLS ... 26
F. CZĘŚĆ RYSUNKOWA ... 26

A. CZĘŚĆ OPISOWA

1. CEL OPRACOWANIA

Celem opracowania jest projekt techniczny konstrukcji budynku zaplecza hospicjum w ramach projektu „Hospicjum domowe w Żorach - nowa jakość opieki" znajdującego się w Żorach przy ul. Promiennej dz. nr 2866/21 i 2870/7, którego Inwestorem jest Stowarzyszenie Przyjaciół Chorych "Hospicjum im. Jana Pawła II".

2. OPIS ELEMENTÓW KONSTRUKCYJNYCH

2.1. FUNDAMENTY

Zaprojektowano posadowienie bezpośrednie w postaci ław fundamentowych o wymiarach axb=120x30cm z betony klasy C25/30 zgodnie z rysunkiem KZ1, KW1. Ławy fundamentowe należy posadowić na warstwie betonu podkładowego gr. około 10cm z betonu kl. C8/10. Na ławach fundamentowych zaprojektowano ściany z bloczków betonowych klasy C16/20 na zaprawie M10. Na ścianach oraz ławach fundamentowych należy wykonać hydroizolację typu średniego z masy bitumiczno-kauczukowej wg wytycznych producenta. Na ścianach zewnętrznych wykonać termoizolację zgodnie z architekturą. Termoizolację zabezpieczyć folią kubełkową. Zasypkę fundamentową wykonać z piasku średniego zagęszczonego do Is>0,97. Kruszywo zagęszczać warstwami o grubości max. 30cm. Poziom posadowienia ław fundamentowych -1,24m (względem poz. +/- 0,00 budynku). Na przecięciu osi „2/B" zaprojektowano stopę fundamentową stanowiącą posadowienie dla słupa wewnętrznego oraz schodów monolitycznych żelbetowych. Stopę fundamentową należy posadowić na warstwie betonu podkładowego gr. około 10cm z betonu kl. C8/10. Na stopie oraz część słupa żelbetowego na styku z gruntem należy wykonać hydroizolację typu średniego z masy bitumiczno-kauczukowej wg wytycznych producenta. Jako posadowienie dźwigu dla niepełnosprawnych zaprojektowano płytę monolityczną żelbetową gr. 14cm z betonu klasy C25/30. Płyta posadowiona na warstwie betonu podkładowego stanowiącego podbudowę warstw posadzki. Płytę podszybia oraz ściany podszybia do wysokości 100mm należy zabezpieczyć przed wsiąkaniem oleju.

Podczas wykonywania fundamentów należy wykonać instalację wg Projektu Branżowego. Poszczególne warstwy wykończeniowe oraz izolacyjne wg Projektu Architektury. Szczegółowe informacje dotyczące klasy betonu, ekspozycji, otuliny, zbrojenia, lokalizacji oraz gabarytu wg szczegółowych rysunków konstrukcji.

2.2. ŚCIANY NOŚNE, ATTYKA

Ściany nośne oraz attyki zaprojektowano z bloczków wapienno-piaskowych kl. 15 (gr. wg rysunków zestawczych konstrukcji oraz Architektury) murowanych na zaprawie cienkowarstwowej systemowej lub cem-wap. kl.10MPa. Dopuszcza się wykonanie ścian nośnych z innego materiału (grubość wg rysunków architektonicznych i konstrukcyjnych o wytrzymałości ściany na ściskanie min. 3 MPa). Szczegółowe informacje dotyczące klasy betonu, ekspozycji otuliny, zbrojenia, lokalizacji oraz gabarytu wg szczegółowych rysunków konstrukcji.

2.3. NADPROŻA

Nadproża nad otworami dla stolarki systemowe zaprojektowano jako żelbetowe monolityczne. Nadproża okienne oraz bramy wjazdowej zaprojektowano jako obniżenie wieńca. Poziom nadproży zweryfikować z wymaganiami dostawcy stolarki okiennej i drzwiowej Szczegółowe informacje dotyczące klasy betonu, ekspozycji otuliny, zbrojenia, lokalizacji oraz gabarytu wg szczegółowych rysunków konstrukcji.

2.4. WIEŃCE

Na ścianach nośnych zewnętrznych parteru oraz piętra należy wykonać wieniec żelbetowy będący oparciem stropu gęstożebrowego typu Rector. Zbrojenie wieńcy kotwić w sąsiadujących elementach żelbetowych. Szczegółowe informacje dotyczące klasy betonu, ekspozycji, otuliny, zbrojenia, lokalizacji oraz gabarytu wg szczegółowych rysunków konstrukcji.

2.5. SŁUPY / TRZPIENIE

W ścianach murowanych wykonać słupy / trzpienie żelbetowe (łączone z murem na strzępie lub łącznikami stalowymi systemowymi). Słupy należy starannie zawibrować, aby nie powstały ubytki. Szczegółowe informacje dotyczące klasy betonu, ekspozycji, otuliny, zbrojenia, lokalizacji oraz gabarytu wg szczegółowych rysunków konstrukcji.

2.6. BELKI ŻELBETOWE

Belka żelbetowa w osi konstrukcyjnej „2" pełni rolę oparcia pod strop typu „Rector". Belkę wykonać jako żelbetową monolityczną oraz wg rysunków zestawczych i szczegółowych konstrukcji. Zbrojenie beleki zakotwić w sąsiadującym elemencie żelbetowym. Szczegółowe informacje dotyczące klasy betonu, ekspozycji, otuliny, zbrojenia, lokalizacji oraz gabarytu wg szczegółowych rysunków konstrukcji.

2.7. STROP / STROPODACH, ZADASZENIE WEJŚCIA

Zaprojektowano strop gęstożebrowy typu Rector. Strop typu Rector wykonać wg wytycznych producenta stropu. Strop oparty na wieńcu lub belce żelbetowej. W stropie należy wykonać przebicia wg projektu branżowego instalacji. Zadaszenie wejścia zaprojektowano w postaci płyty żelbetowej monolitycznej gr. 16cm z betonu klasy C25/30. Płytę zadaszenia należy zaizolować termiczne warstwą styropiany EPS 100 gr. min. 10cm. Na górnej płaszczyźnie płyty należy wykonać warstwę spadkową z płyt styropianowych. Pozostałe warstwy hydroizolacji wg Projektu Architektury. Szczegółowe informacje dotyczące klasy betonu, ekspozycji, otuliny, zbrojenia, lokalizacji oraz gabarytu wg szczegółowych rysunków konstrukcji.

2.8. SCHODY

Zaprojektowano schody żelbetowe monolityczne zbrojone prętami. Dopuszcza się wykonanie schodów jako prefabrykowanych po ponownym przeliczeniu przez dostawcę schodów. Biegi schodowe oddylatowane od konstrukcji budynku. Spoczniki oparte na ścianach murowanych w bruździe. Szczegółowe informacje dotyczące klasy betonu, ekspozycji, otuliny, zbrojenia, lokalizacji oraz gabarytu wg szczegółowych rysunków konstrukcji.

B. OŚWIADCZENIE PROJEKTANTA

Zgodnie z art. 34 ust. 3d pkt. 3 Ustawy Prawo Budowlane z dnia 7 lipca 1994 r. oświadczam, iż niniejszy projekt został sporządzony zgodnie z obowiązującymi przepisami, oraz zasadami wiedzy technicznej.

KONSTRUKCJA - PROJEKTANT:

mgr inż. Damian Jureczko
Uprawnienia do pełnienia samodzielnych funkcji technicznych w budownictwie w specjalności konstrukcyjnej: SLK/6687/PWBKb/16
Śląska Okręgowa Izba Inżynierów Budownictwa o numerze ewidencyjnym SLK/BO/9640/16

KONSTRUKCJA - SPRAWDZAJĄCY:

mgr inż. Dariusz Towarnicki
Uprawnienia do pełnienia samodzielnych funkcji technicznych w budownictwie w specjalności konstrukcyjnej: SLK/5942/PWBKb/15
Śląska Okręgowa Izba Inżynierów Budownictwa o numerze ewidencyjnym SLK/BO/9217/15

ŚLĄSKA OKRĘGOWA IZBA INŻYNIERÓW BUDOWNICTWA

SLK/OKK/7131.7132/6687/16

Katowice, dnia 20 czerwca 2016 r.

DECYZJA

Na podstawie art. 12 ust. 2, 3, 4, art. 13, art. 14 ust. 1 pkt. 2 ustawy z dnia 7 lipca 1994 r. Prawo budowlane (Dz.U. z 2016 r., poz. 290), § 10 i § 12 ust. 1 rozporządzenia Ministra Infrastuktury i Rozwoju z dnia 11 września 2014 r. w sprawie samodzielnych funkcji technicznych w budownictwie (Dz.U. z 2014 r., poz. 1278) oraz na podstawie art. 24 ust. 1 pkt 2 ustawy z dnia 15 grudnia 2000r. o samorządach zawodowych architektów oraz inżynierów budownictwa (Dz.U. z 2014 r., poz. 1946 z późn. zm.), po ustaleniu, że zostały spełnione warunki w zakresie przygotowania zawodowego oraz po złożeniu egzaminu na uprawnienia budowlane z wynikiem pozytywnym

Pan Damian Jureczko
mgr inż. budownictwa
ur. dnia 11 czerwca 1985 w Rydułtowach

otrzymuje

UPRAWNIENIA BUDOWLANE
numer ewidencyjny SLK/6687/PWBKb/16
do projektowania i kierowania robotami budowlanymi
w specjalności konstrukcyjno - budowlanej bez ograniczeń

Zakres uprawnień:

- sporządzanie projektu architektoniczno – budowlanego w odniesieniu do konstrukcji obiektu,
- sporządzanie projektu zagospodarowania działki lub terenu wyłącznie w zakresie uzyskanej specjalności,
- sprawdzanie projektów budowlanych w zakresie specjalności konstrukcyjno – budowlanej i sprawowanie nadzoru autorskiego,
- kierowanie robotami budowlanymi w odniesieniu do konstrukcji obiektu oraz architektury obiektu,
- kierowanie wytwarzaniem konstrukcyjnych elementów budowlanych oraz nadzór i kontrola techniczna wytwarzania tych elementów,
- wykonywanie nadzoru inwestorskiego,
- sprawowanie kontroli technicznej utrzymania obiektów budowlanych.

UZASADNIENIE

W wyniku pozytywnego postępowania kwalifikacyjnego i pozytywnego wyniku egzaminu ze znajomości procesu budowlanego oraz praktycznego zastosowania wiedzy technicznej wydanie niniejszych uprawnień budowlanych jest uzasadnione.

Od niniejszej decyzji służy prawo odwołania do Krajowej Komisji Kwalifikacyjnej Polskiej Izby Inżynierów Budownictwa w Warszawie, za pośrednictwem Okręgowej Komisji Kwalifikacyjnej SIOIIB w Katowicach w terminie 14 dni od dnia jej doręczenia.

Otrzymują:
1. Pan Damian Jureczko
   Rybnicka 7
   44-293 Gaszowice
2. Okręgowa Rada Izby
3. Główny Inspektor
   Nadzoru Budowlanego
4. a/a.

Skład orzekający OKK

1.
mgr inż. Piotr Szatkowski

2.
inż. Hieronim Spiżewski

3.
mgr inż. Zbigniew Dzierżewicz

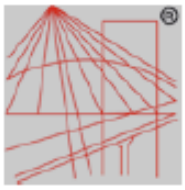

POLSKA
IZBA
INŻYNIERÓW
BUDOWNICTWA

Zaświadczenie

o numerze weryfikacyjnym:

SLK-D5D-C16-3R1 *

Pan Damian Jureczko o numerze ewidencyjnym SLK/BO/9640/16
adres zamieszkania ul. Rybnicka 7, 44-293 Gaszowice
jest członkiem Śląskiej Okręgowej Izby Inżynierów Budownictwa i posiada wymagane ubezpieczenie od odpowiedzialności cywilnej.
Niniejsze zaświadczenie jest ważne do dnia 2026-12-31.

Zaświadczenie zostało wygenerowane elektronicznie i opatrzone bezpiecznym podpisem elektronicznym weryfikowanym przy pomocy ważnego kwalifikowanego certyfikatu w dniu 2025-12-12 roku przez:

Roman Karwowski, Przewodniczący Rady Śląskiej Okręgowej Izby Inżynierów Budownictwa.

* Weryfikację poprawności danych w niniejszym zaświadczeniu można sprawdzić za pomocą numeru weryfikacyjnego zaświadczenia na stronie Polskiej Izby Inżynierów Budownictwa www.piib.org.pl lub kontaktując się z biurem właściwej Okręgowej Izby Inżynierów Budownictwa.

ŚLĄSKA OKRĘGOWA IZBA INŻYNIERÓW BUDOWNICTWA

SLK/OKK/7131.7132/5942/15

Katowice, dnia 22 czerwca 2015 r.

DECYZJA

Na podstawie art. 12 ust. 2, 3, 4, art. 13, art. 14 ust. 1 pkt. 2 ustawy z dnia 7 lipca 1994 r. Prawo budowlane (Dz.U. z 2013 r., poz. 1409 z późn. zm.), § 10 i § 12 ust. 1 pkt. 1 i 2 rozporządzenia Ministra Infrastuktury i Rozwoju z dnia 11 września 2014 r. w sprawie samodzielnych funkcji technicznych w budownictwie (Dz.U. z 2014 r., poz. 1278) oraz na podstawie art. 24 ust. 1 pkt 2 ustawy z dnia 15 grudnia 2000r. o samorządach zawodowych architektów, inżynierów budownictwa oraz urbanistów (Dz.U. z 2013 r., poz. 932 z późn. zm.), po ustaleniu, że zostały spełnione warunki w zakresie przygotowania zawodowego oraz po złożeniu egzaminu na uprawnienia budowlane z wynikiem pozytywnym

Pan Dariusz Towarnicki
mgr inż. budownictwa
ur. dnia 16 lutego 1984 w Rybniku

otrzymuje

UPRAWNIENIA BUDOWLANE
numer ewidencyjny SLK/5942/PWBKb/15
do projektowania i kierowania robotami budowlanymi
w specjalności konstrukcyjno - budowlanej bez ograniczeń

Zakres uprawnień:

- sporządzanie projektu architektoniczno – budowlanego w odniesieniu do konstrukcji obiektu,
- sporządzanie projektu zagospodarowania działki lub terenu wyłącznie w zakresie uzyskanej specjalności,
- sprawdzanie projektów budowlanych w zakresie specjalności konstrukcyjno – budowlanej i sprawowanie nadzoru autorskiego,
- kierowanie robotami budowlanymi w odniesieniu do konstrukcji obiektu oraz architektury obiektu,
- kierowanie wytwarzaniem konstrukcyjnych elementów budowlanych oraz nadzór i kontrola techniczna wytwarzania tych elementów,
- wykonywanie nadzoru inwestorskiego,
- sprawowanie kontroli technicznej utrzymania obiektów budowlanych.

UZASADNIENIE

W wyniku pozytywnego postępowania kwalifikacyjnego i pozytywnego wyniku egzaminu ze znajomości procesu budowlanego oraz praktycznego zastosowania wiedzy technicznej wydanie niniejszych uprawnień budowlanych jest uzasadnione.

Od niniejszej decyzji służy prawo odwołania do Krajowej Komisji Kwalifikacyjnej Polskiej Izby Inżynierów Budownictwa w Warszawie, za pośrednictwem Okręgowej Komisji Kwalifikacyjnej SIOIIB w Katowicach w terminie 14 dni od dnia jej doręczenia.

Otrzymują:
1. Pan Dariusz Towarnicki
   Sumińska 32
   44-290 Jejkowice
2. Okręgowa Rada Izby
3. Główny Inspektor
   Nadzoru Budowlanego
4. a/a.

Skład orzekający OKK

1. **mgr inż. Piotr Szatkowski**
2. **inż. Hieronim Spiżewski**
3. **mgr inż. Zbigniew Dzierżewicz**

POLSKA IZBA INŻYNIERÓW BUDOWNICTWA

Zaświadczenie

o numerze weryfikacyjnym:

SLK-PHW-9DW-8NK *

Pan Dariusz Towarnicki o numerze ewidencyjnym SLK/BO/9217/15
adres zamieszkania [redacted]

jest członkiem Śląskiej Okręgowej Izby Inżynierów Budownictwa i posiada wymagane ubezpieczenie od odpowiedzialności cywilnej.
Niniejsze zaświadczenie jest ważne do dnia 2026-12-31.

Zaświadczenie zostało wygenerowane elektronicznie i opatrzone bezpiecznym podpisem elektronicznym weryfikowanym przy pomocy ważnego kwalifikowanego certyfikatu w dniu 2025-12-08 12:21:27 roku przez:

Roman Karwowski, Przewodniczący Rady Śląskiej Okręgowej Izby Inżynierów Budownictwa.

(Zgodnie art. 5 ust 2 ustawy z dnia 18 września 2001 r. o podpisie elektronicznym (Dz. U. 2001 Nr 130 poz. 1450) dane w postaci elektronicznej opatrzone bezpiecznym podpisem elektronicznym weryfikowanym przy pomocy ważnego kwalifikowanego certyfikatu są równoważne pod względem skutków prawnych dokumentom opatrzonym podpisami własnoręcznymi.)

* Weryfikację poprawności danych w niniejszym zaświadczeniu można sprawdzić za pomocą numeru weryfikacyjnego zaświadczenia na stronie Polskiej Izby Inżynierów Budownictwa www.piib.org.pl lub kontaktując się z biurem właściwej Okręgowej Izby Inżynierów Budownictwa.

C. PODSTAWA OPRACOWANIA

- Wytyczne Inwestora.
- PN-EN 1990 Podstawy projektowania konstrukcji.
- PN-EN-1991 Oddziaływania na konstrukcje.
- PN-EN 1992 Projektowanie konstrukcji z betonu.
- PN-EN-1996 Projektowanie konstrukcji murowych.
- PN-EN 1997 Projektowanie geotechniczne.

D. ZESTAWIENIE OBCIĄŻEŃ

3. OBCIĄŻENIA STAŁE

3.1. Obciążenie ciężarem własnym – G0

Obciążenie ciężarem własnym konstrukcji wg programu obliczeniowego.

3.2. Stropodach – G1

Obciążenie		Wartość	Jednostka
Panele fotowoltaiczne z balastem		0,500	[kN/m^2]
Warstwa balastowa (żwir)		0,800	[kN/m^2]
Membrana EPDM + warstwa ochronna		0,050	[kN/m^2]
Termoizolacja EPS 100 gr. śr. 45cm		0,200	[kN/m^2]
Tynk cem.-wap. gr. 1,0cm		0,200	[kN/m^2]
	Σ=	**1,750**	**[kN/m^2]**

3.3. Zadaszenie wejścia – G2

Obciążenie		Wartość	Jednostka
Warstwa balastowa (żwir)		0,800	[kN/m^2]
Membrana EPDM + warstwa ochronna		0,050	[kN/m^2]
Termoizolacja EPS 100 gr. śr. 30cm		0,150	[kN/m^2]
Tynk cienkowarstwowy		0,150	[kN/m^2]
	Σ=	**1,150**	**[kN/m^2]**

3.4. Strop międzykondygnacyjny – G3

Obciążenie		Wartość	Jednostka
Posadzka żywiczna na podkładzie gr. 2,0cm		0,300	[kN/m^2]
Wylewka cementowa gr. 7,0cm		1,680	[kN/m^2]
Styropian EPS 100 gr. 5,0cm		0,020	[kN/m^2]
Tynk cem.-wap. gr. 1,0cm		0,200	[kN/m^2]
	Σ=	**2,200**	**[kN/m^2]**

3.5. Ściana zewnętrzna – G4

Obciążenie		Wartość	Jednostka
Tynk cienkowarstwowy		0,150	[kN/m^2]
EPS 070 gr. 20cm		0,100	[kN/m^2]
Tynk gipsowo-wapienny gr. 1,5cm		0,250	[kN/m^2]
	Σ=	**0,500**	**[kN/m^2]**

3.6. Bieg/spocznik schodowy – G5

Obciążenie		Wartość	Jednostka
Posadzka żywiczna na podkładzie gr. 2,0cm		0,300	[kN/m^2]
Tynk gipsowo-wapienny gr. 1,5cm		0,250	[kN/m^2]
	Σ=	**0,550**	**[kN/m^2]**

1.1. Posadzka – G5

Obciążenie		Wartość	Jednostka
Posadzka żywiczna na podkładzie gr. 2,0cm		0,300	[kN/m^2]
Wylewka betonowa gr. 7,0cm		1,680	[kN/m^2]
Styropian EPS 100 gr. 20,0cm		0,080	[kN/m^2]
Beton podkładowy C12/15 gr. 10cm		2,400	[kN/m^2]
	Σ=	**4,460**	**[kN/m^2]**

4. OBCIĄŻENIA ZMIENNE

4.1. Użytkowe – Q1

Q_1=0,4 kN/m^2 - dach
Q_1=4,5 kN/m^2 – pomieszczenia
Q_1=3,0 kN/m^2 – schody
Q_1=18,68 kN/m^2 – platforma dźwigu

External Offer N° 88809 Ed.0

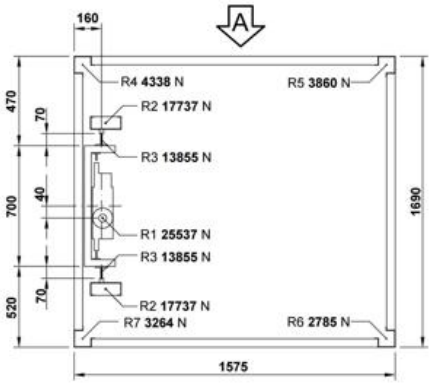

Legenda / Legend:

R1= Sotto il pistone / Under the piston
R2= Sotto i montanti arcata / Under the car frame upright
R3= Sotto le guide / Under the guides

R1-R2-R3 Sono carichi dinamici e non agiscono simultaneamente / Are dynamic loads and are not applied simultaneously

R4-R5-R6-R7= Reazioni sotto i montanti / Reaction forces uprights

R4-R5-R6-R7 Sono carichi statici / Static loads are

SPINTE MAX SULLE GUIDE / MAX FORCES ON THE GUIDES

Intervento del paracadute / Safety braking action			Funzionamento normale / Normal running		
Fx =	4141	N	Fx =	1640	N
Fy =	1180	N	Fy =	516	N

4.2. Śnieg – S

	A [m]	C_e [-]	C_t [-]	s_k [kN/m²]	Strefa	$\mu_1(0°)$ [-]
	280,0	1,000	1,000	0,90	Strefa 2	0,800

4.3. Wiatr – W

	Kierunek	Kategoria terenu	z_0 [m]	z_{min} [m]	c_{dir} []	v_m [m/s]	q_p [kN/m²]	φ [°]
	X+	III	0,300	5,000	1,000	16,5	0,53	0
	X–	III	0,300	5,000	1,000	16,5	0,53	0
	Y+	III	0,300	5,000	1,000	16,5	0,53	0
	Y–	III	0,300	5,000	1,000	16,5	0,53	0
	v_{b0} = 22,0 m/s							

E. OBLICZENIA STATYCZNE

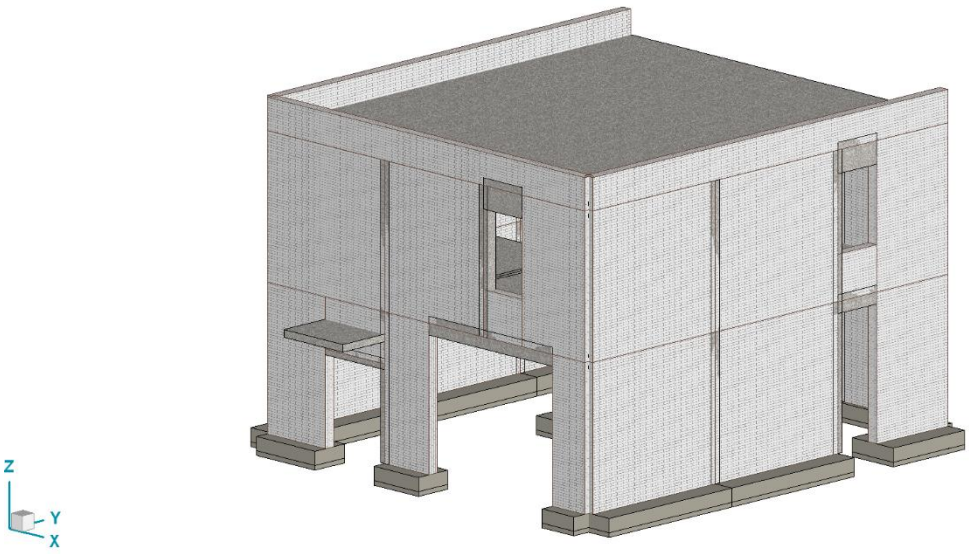

Model_3d

Materiały

	Nazwa	Typ	Krajowa norma projektowa	Norma materiału	Model
1	C25/30	Beton	Eurokod-PL	EN 206	Liniowa
2	Silka E24 -15-M10 zzw	Mur	Eurokod-PL	PN-EN 771-2	Liniowa
3	Bloczek bet. B20 (C16/20)-2100-M15 zzw	Mur	Eurokod-PL	PN-EN 771-3	Liniowa

	Nazwa	E_x [N/mm²]	E_y [N/mm²]	ν	α_T [1/°C]	ρ [kg/m³]
1	C25/30	31500	31500	0,20	1E-5	2500
2	Silka E24 -15-M10 zzw	5980	5980	0,25	9E-6	1600
3	Bloczek bet. B20 (C16/20)-2100-M15 zzw	7340	7340	0,25	9E-6	2100

	Nazwa	Materiał	Kontur	Tekstura	P_1
1	C25/30	.....		Concrete A	f_{ck}[N/mm²] = 25
2	Silka E24 -15-M10 zzw	.....	.....	Subway White	f_b[N/mm²] = [15]
3	Bloczek bet. B20 (C16/20)-2100-M15 zzw	.....	.....	Castle Brick	f_b[N/mm²] = [20]

	Nazwa	P_2	P_3	P_4
1	C25/30	γ_c= 1,400	α_{cc}= 1,00	ϕ_t= 2,00
2	Silka E24 -15-M10 zzw	f_k[N/mm²] = [6]	f_{vk0}[N/mm²] = [0]	f_{xk1}[N/mm²] = [0]
3	Bloczek bet. B20 (C16/20)-2100-M15 zzw	f_k[N/mm²] = [7]	f_{vk0}[N/mm²] = [0]	f_{xk1}[N/mm²] = [0]

	Nazwa	P_5	P_6	P_7	P_8
1	C25/30				
2	Silka E24 -15-M10 zzw	f_{vk2}[N/mm^2] = [0]	ϕ_∞[] = [2,00]	γ_M[] = [2,000]	f_{vlt}[N/mm^2] = [1]
3	Bloczek bet. B20 (C16/20)-2100-M15 zzw	f_{vk2}[N/mm^2] = [0]	ϕ_∞[] = [2,00]	γ_M[] = [2,500]	f_{vlt}[N/mm^2] = [-]

	Nazwa	P_9	P_{10}	P_{11}	P_{12}	P_{13}	P_{14}
1	C25/30						
2	Silka E24 -15-M10 zzw	Spoina pionowa: Niewypełnione					
3	Bloczek bet. B20 (C16/20)-2100-M15 zzw	Spoina pionowa: Niewypełnione					

Nazwa: Nazwa materiału; **Typ:** Rodzaj materiału; **Model:** Model materiału; **E_x:** Moduł sprężystości (Younga) w kierunku x-lokalny; **E_y:** Moduł sprężystości (Younga) w kierunku y-lokalny; **ν:** Współczynnik Poissona; **α_T:** Współczynnik rozszerzalności cieplnej; **ρ:** Gęstość; **Materiał:** Kolor materiału; **Kontur:** Kolor konturu materiału; **P_1, P_2, P_3, P_4, P_5, P_6, P_7, P_8, P_9, P_{10}, P_{11}, P_{12}, P_{13}, P_{14}:** Parametr do wymiarowania;

Przekroje poprzeczne

	Nazwa	Rysunek	Proces	Kształt	h [mm]	b [mm]	tw [mm]	tf [mm]	r_1 [mm]	r_2 [mm]	r_3 [mm]
1	240x240		Inne	Prostok.	240,0	240,0	0	0	0	0	0
2	240x500		Inne	Prostok.	500,0	240,0	0	0	0	0	0
3	240x400		Inne	Prostok.	400,0	240,0	0	0	0	0	0
4	240x660		Inne	Prostok.	660,0	240,0	0	0	0	0	0

	Nazwa	Ax [mm^2]	Ay [mm^2]	Az [mm^2]	Ix [mm^4]	Iy [mm^4]	Iz [mm^4]	Iyz [mm^4]
1	240x240	57600,00	48000,00	48000,00	4,664E+8	2,7648E+8	2,7648E+8	0
2	240x500	120000,00	100000,00	100000,00	1,609E+9	2,5E+9	5,76E+8	0
3	240x400	96000,00	80000,00	80000,00	1,1535E+9	1,28E+9	4,608E+8	0
4	240x660	158400,00	132000,00	132000,00	2,3445E+9	5,7499E+9	7,6032E+8	0

	Nazwa	I_1 [mm^4]	I_2 [mm^4]	α [°]	$I\omega$ [mm^6]	$W_{1,el,g}$ [mm^3]	$W_{1,el,d}$ [mm^3]	$W_{2,el,g}$ [mm^3]	$W_{2,el,d}$ [mm^3]
1	240x240	2,7648E+8	2,7648E+8	0	2,5645E+10	2304000,0	2304000,0	2304000,0	2304000,0
2	240x500	2,5E+9	5,76E+8	0	4,749E+12	1E+7	1E+7	4800000,0	4800000,0
3	240x400	1,28E+9	4,608E+8	0	1,4278E+12	6400000,0	6400000,0	3840000,0	3840000,0
4	240x660	5,7499E+9	7,6032E+8	0	1,6144E+13	1,7424E+7	1,7424E+7	6336000,0	6336000,0

	Nazwa	$W_{1,pl}$ [mm^3]	$W_{2,pl}$ [mm^3]	i_y [mm]	i_z [mm]	Hy [mm]	Hz [mm]	y_G [mm]	z_G [mm]	y_s [mm]	z_s [mm]	β_y [mm]	β_z [mm]	β_w []
1	240x240	3456000,0	3456000,0	69,3	69,3	240,0	240,0	120,0	120,0	0	0	0	0	0
2	240x500	1,5E+7	7200000,0	144,3	69,3	240,0	500,0	120,0	250,0	0	0	0	0	0
3	240x400	9600000,0	5760000,0	115,5	69,3	240,0	400,0	120,0	200,0	0	0	0	0	0
4	240x660	2,6136E+7	9504000,0	190,5	69,3	240,0	660,0	120,0	330,0	0	0	0	0	0

	Nazwa	Pkt. nap.
1	240x240	5
2	240x500	5
3	240x400	5
4	240x660	5

Nazwa: Nazwa przekroju poprzecznego; **Proces:** Proces wytwarzania; **Kształt:** Kształtownik; **h:** Wysokość przekroju poprzecznego; **b:** Szerokość przekroju poprzecznego; **tw:** Grubość środnika; **tf:** Grubość półki; **r_1, r_2, r_3:** Promień zaokrąglenia; **Ax:** Pole powierzchni przekroju poprzecznego; **Ay, Az:** Pole powierzchni przy ścinaniu; **Ix:** Moment bezwładności skrętnej; **Iy, Iz:** Moment bezwładności; **Iyz:** Moment dewiacji; **I_1, I_2:** Główny moment bezwładności; **α:** Kierunki główne; **$I\omega$:** Wycinkowy moment bezwładności; **$W_{1,el,g}$, $W_{1,el,d}$, $W_{2,el,g}$, $W_{2,el,d}$:** Sprężysty wskaźnik wytrzymałości; **$W_{1,pl}$, $W_{2,pl}$:** Plastyczny wskaźnik wytrzymałości; **i_y, i_z:** Promień bezwładności; **Hy:** Wielkość przekroju po kierunku y-lokalny; **Hz:** Wielkość przekroju po kierunku z-lokalny; **y_G:** Współrzędna -y- środka ciężkości; **z_G:** Współrzędna -z- środka ciężkości; **y_s:** Współrzędna -y- środka ścinania (skręcania) względem środka ciężkości; **z_s:** Współrzędna -z- środka ścinania (skręcania) względem środka ciężkości; **β_y, β_z, β_w:** Parametr Wagnera; **Pkt. nap.:** Punkty wyznaczania naprężeń;

Profile gruntowe

	Profil gruntowy	Nazwa	Kolor materiału	Położenie [m]	h [m]
1	**GRUNT_OT3**	IIIb	.....	0	3,200
		IIIa	.....	-3,200	2,000

	Profil gruntowy	Nazwa	Opis gruntu	Typ podłoża
1	**GRUNT_OT3**	IIIb		Drobnoziarniste
		IIIa		Drobnoziarniste

	Profil gruntowy	Nazwa	Ciężar objętościowy [kg/m³]	ϕ [°]	ϕ_{cv} [°]	c [kN/m²]	E_{oed} [N/mm²]	μ
1	GRUNT_OT3	IIIb	2150	18,00	15,00	30,00	48	0,17
		IIIa	2100	16,00	14,00	22,00	29	0,17

Położenie: Położenie górnej warstwy gruntu; **h:** Grubość warstwy; **ϕ:** Kąt tarcia wewn.; **ϕ_{cv}:** Kąt tarcia wewnętrznego w stanie krytycznym; **c:** Spójność; **E_{oed}:** Edometryczny moduł ściśliwości warstwy gruntu; **μ:** Współczynnik Poissona;

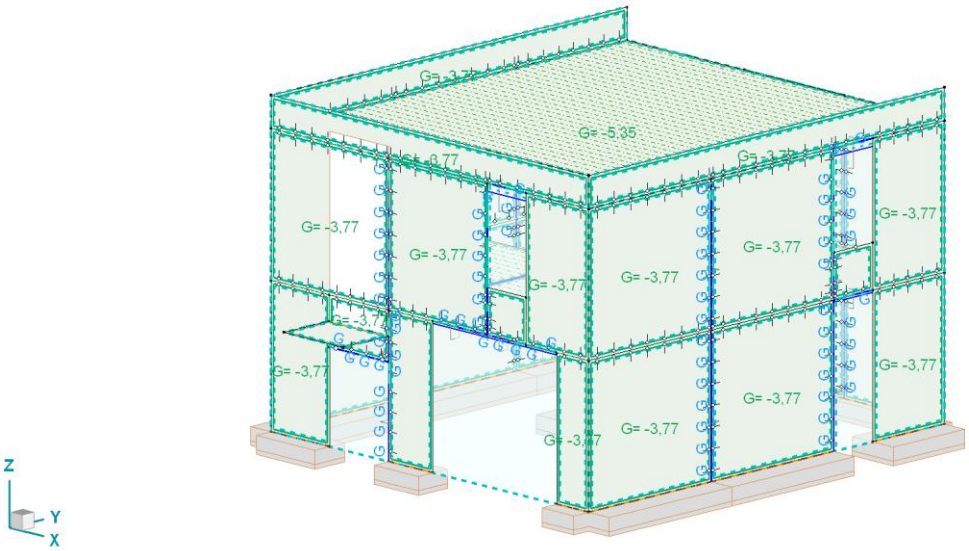

G0

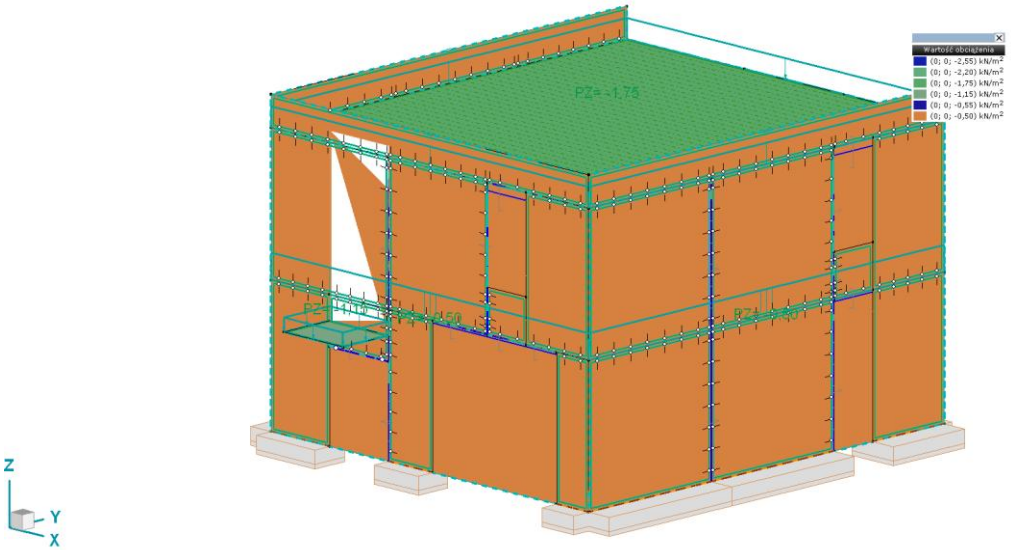

Gi

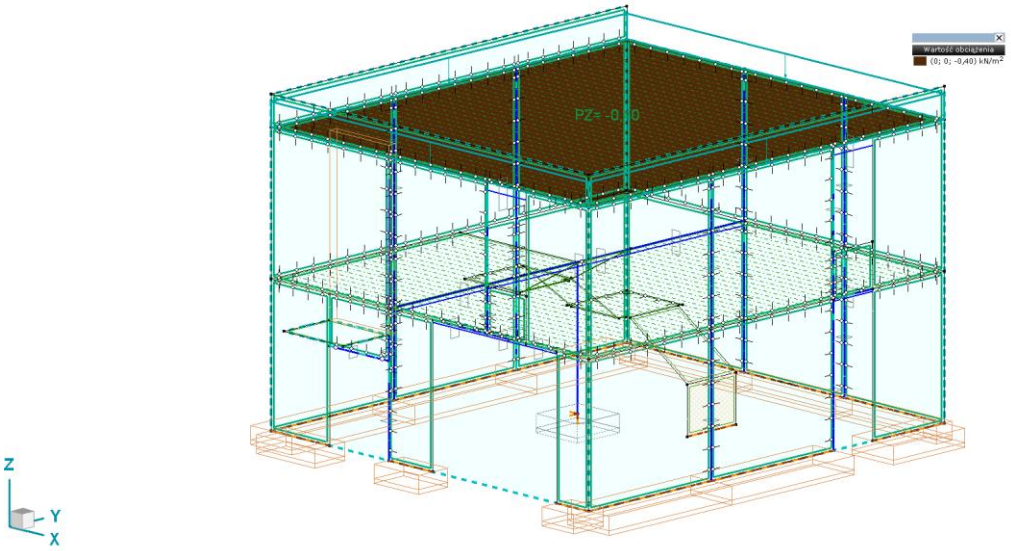
Wartość obciążenia
(0; 0; -0,40) kN/m²
PZ= -0,40
Z
Y
X

Q1

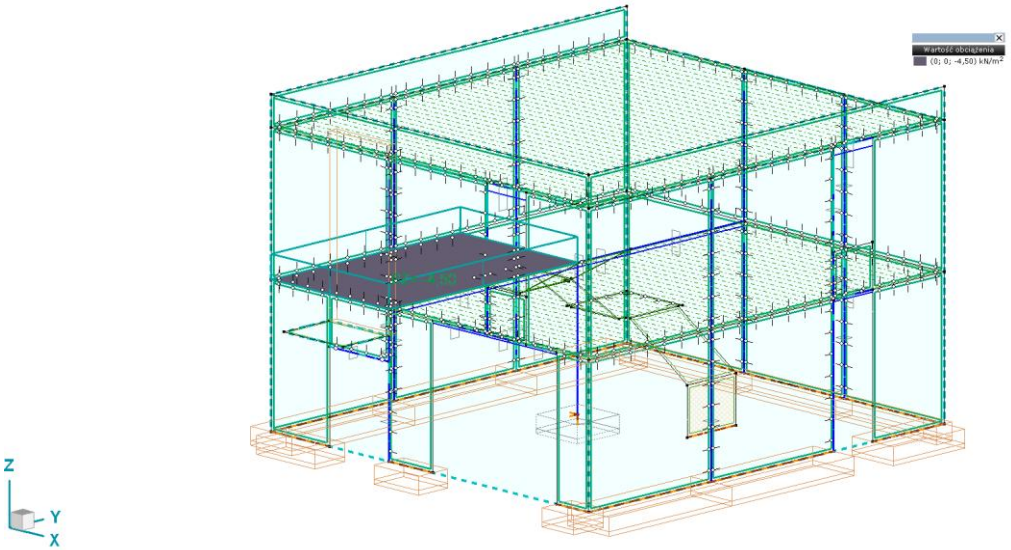
Wartość obciążenia
(0; 0; -4,50) kN/m²
Z
Y
X

Q1-1

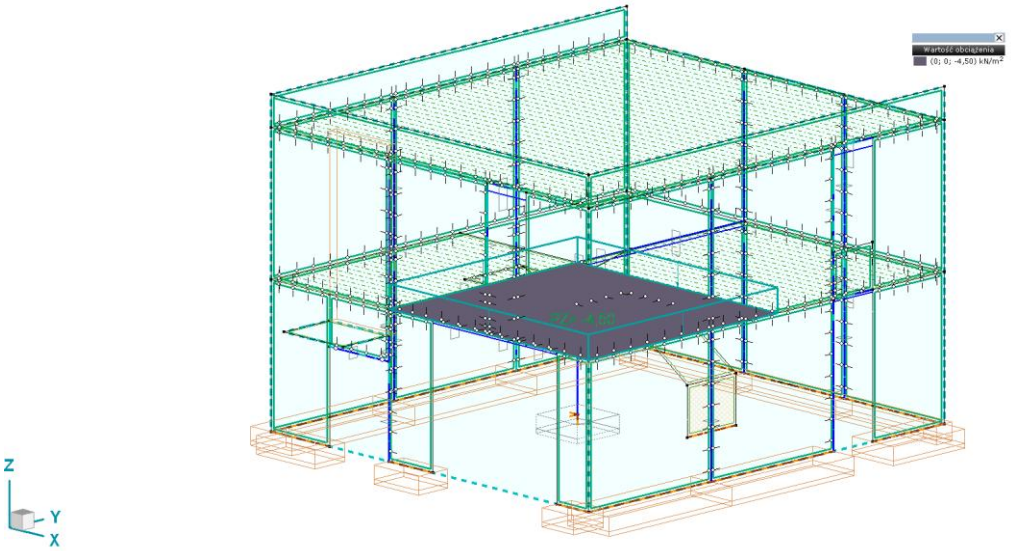
Wartość obciążenia
(0; 0; -4,50) kN/m²
Z
Y
X

Q1-2

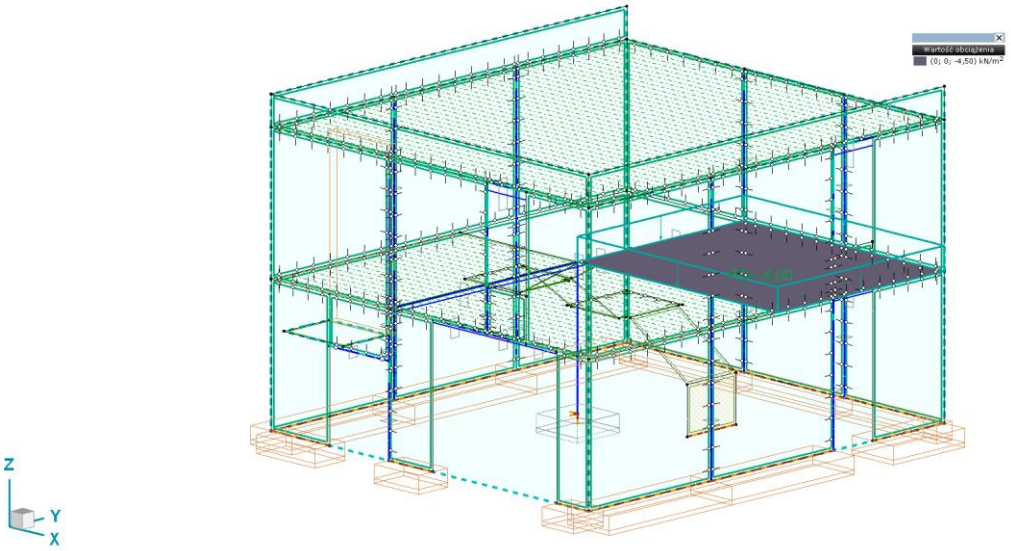
Wartość obciążenia
(0; 0; -4,50) kN/m²
Z
Y
X

Q1-3

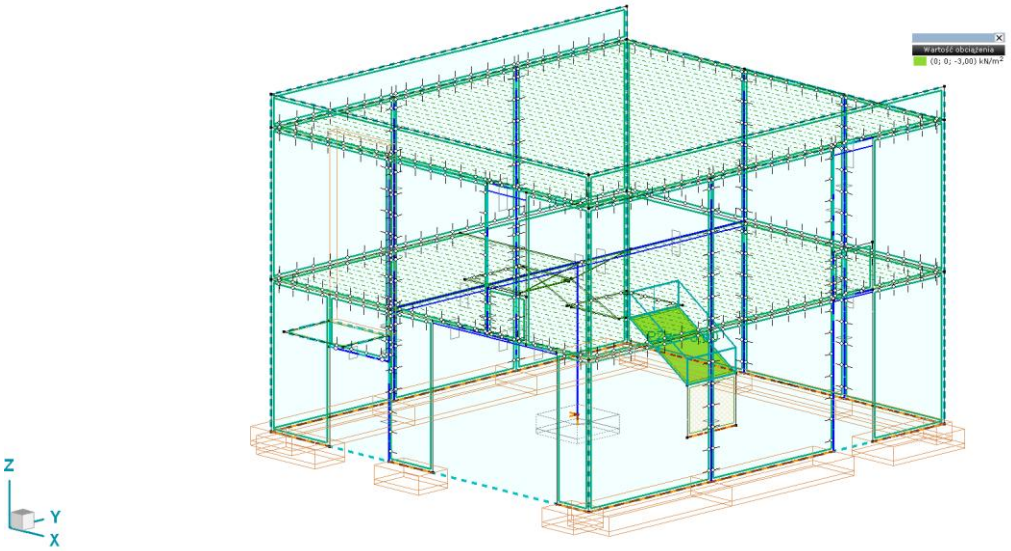
Wartość obciążenia
(0; 0; -3,00) kN/m²
Z
Y
X

Qs-1

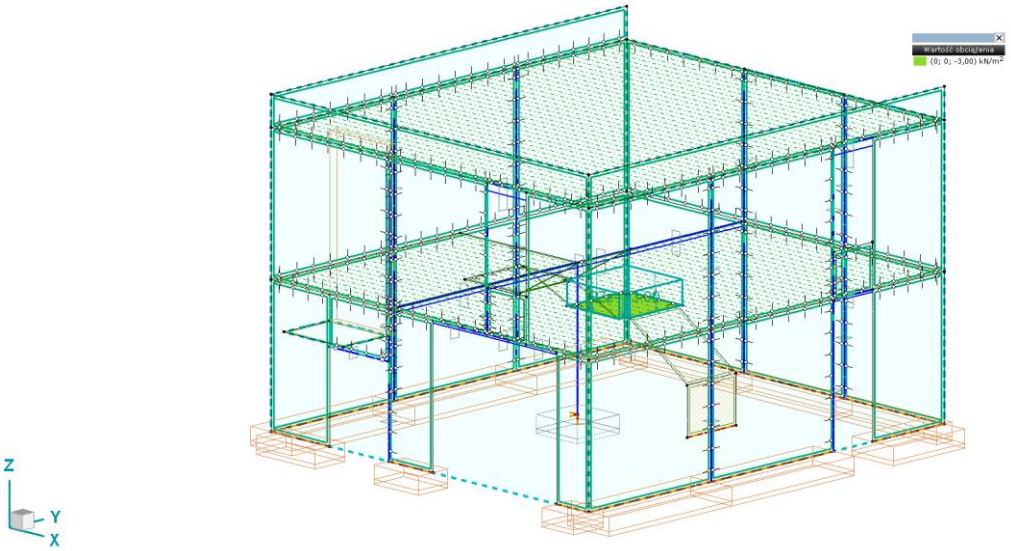
Wartość obciążenia
(0; 0; -3,00) kN/m²
Z
Y
X

Qs-2

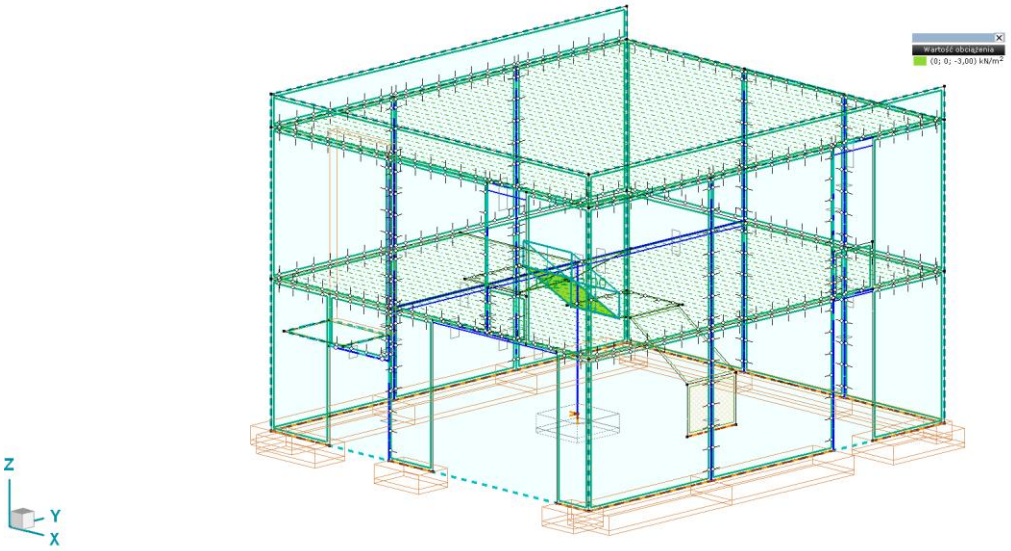
Wartość obciążenia
(0; 0; -3,00) kN/m²
Z
Y
X

Qs-3

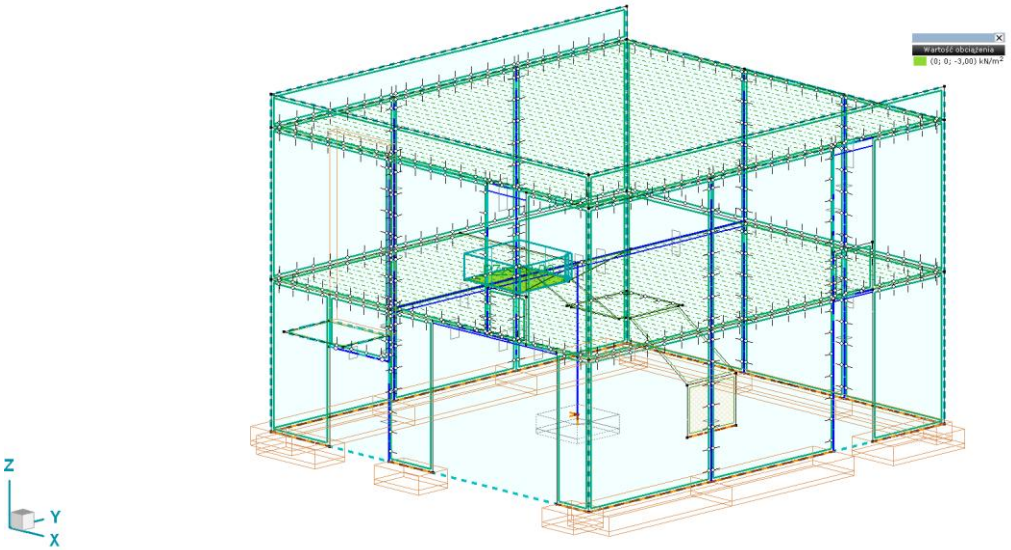
Wartość obciążenia
(0; 0; -3,00) kN/m²
Z
Y
X

Qs-4

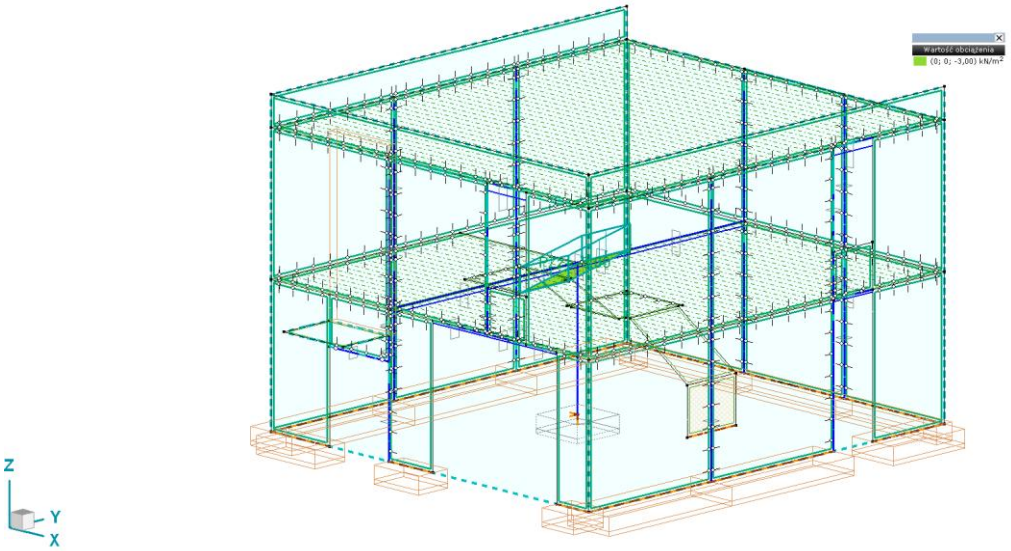
Wartość obciążenia
(0; 0; -3,00) kN/m²
Z
Y
X

Qs-5

Parametry obciążenia śniegiem

	A [m]	C_e [-]	C_t [-]	s_k [kN/m²]	Strefa	$\mu_1(0°)$ [-]
	280,0	1,000	1,000	0,90	Strefa 2	0,800

A: Wysokość nad poziomem morza; **C_e:** Współczynnik ekspozycji; **C_t:** Współczynnik termiczny; **s_k:** Charakterystyczna wartość obc. śniegiem gruntu; **$\mu_1(0°)$:** Wartość bazowa współczynnika kształtu dachu;

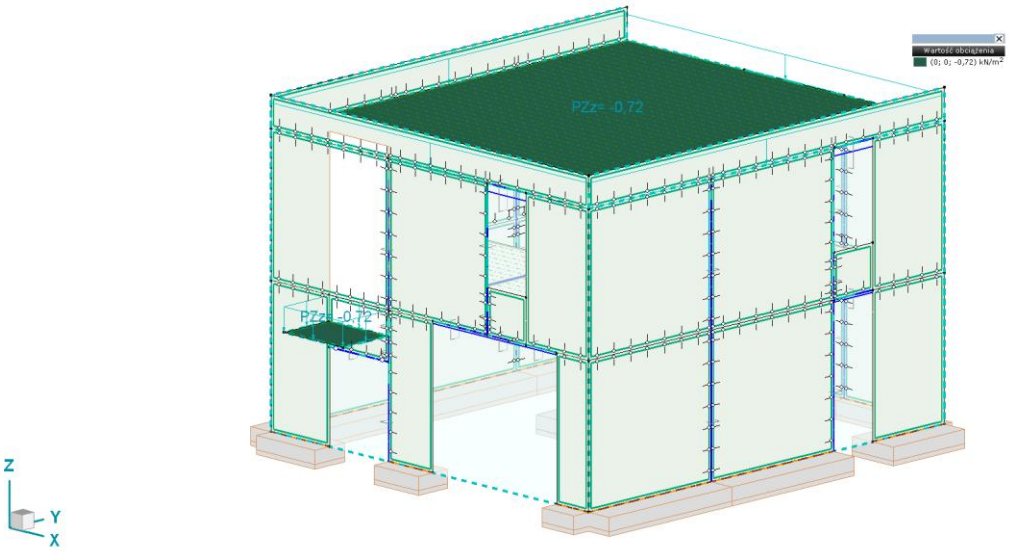

S UD

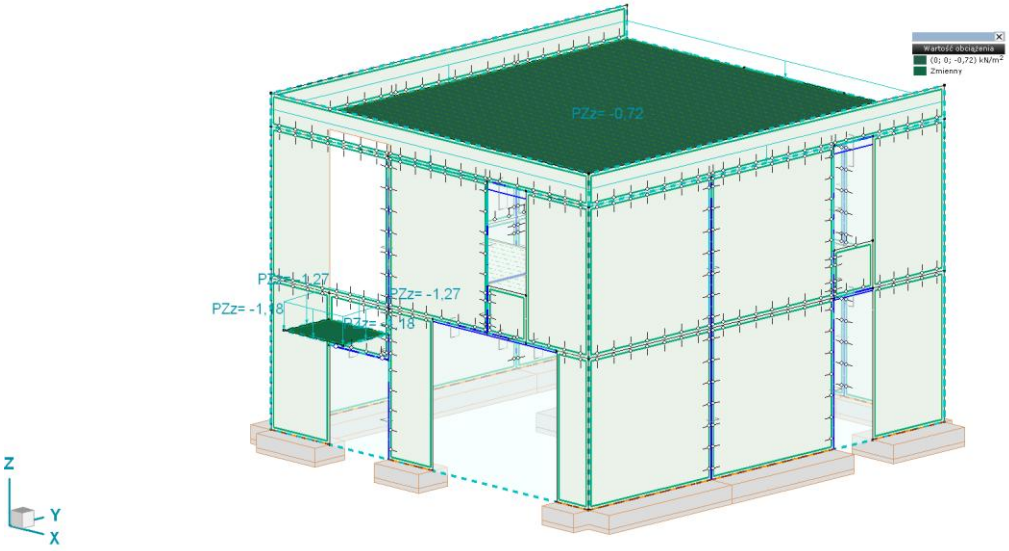

S DY+

Parametry obciążenia wiatrem [Budynek]

	Kierunek	Kategoria terenu	z_0 [m]	z_{min} [m]	c_{dir} []	v_m [m/s]	q_p [kN/m²]	φ [°]
	X+	III	0,300	5,000	1,000	16,5	0,53	0
	X–	III	0,300	5,000	1,000	16,5	0,53	0
	Y+	III	0,300	5,000	1,000	16,5	0,53	0
	Y–	III	0,300	5,000	1,000	16,5	0,53	0
	v_{b0} = 22,0 m/s							

z_0, z_{min}: Parametr terenu; **c_{dir}:** Współczynnik kierunkowy; **v_m:** Średnia prędkość wiatru; **q_p:** Szczytowe ciśnienie wiatru; **φ:** Kierunek wiatru względem kalenicy;

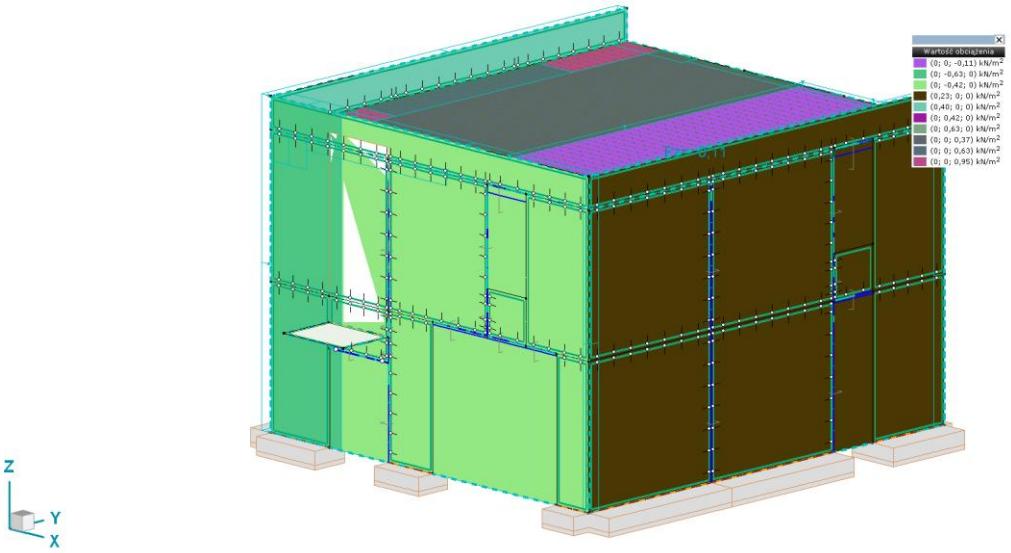

W [Budynek] X+.P.O

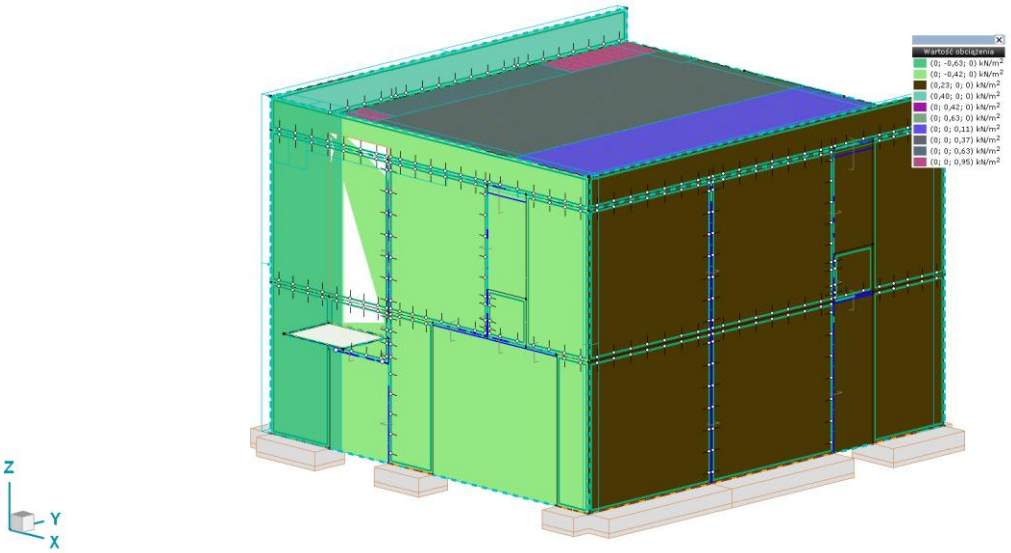

W [Budynek] X+.S.O

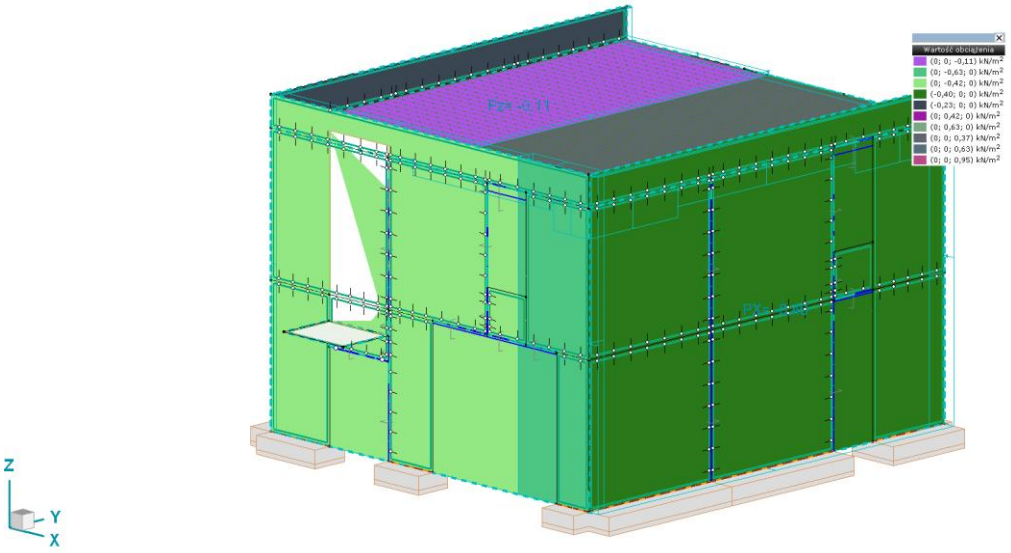

W [Budynek] X-.P.O

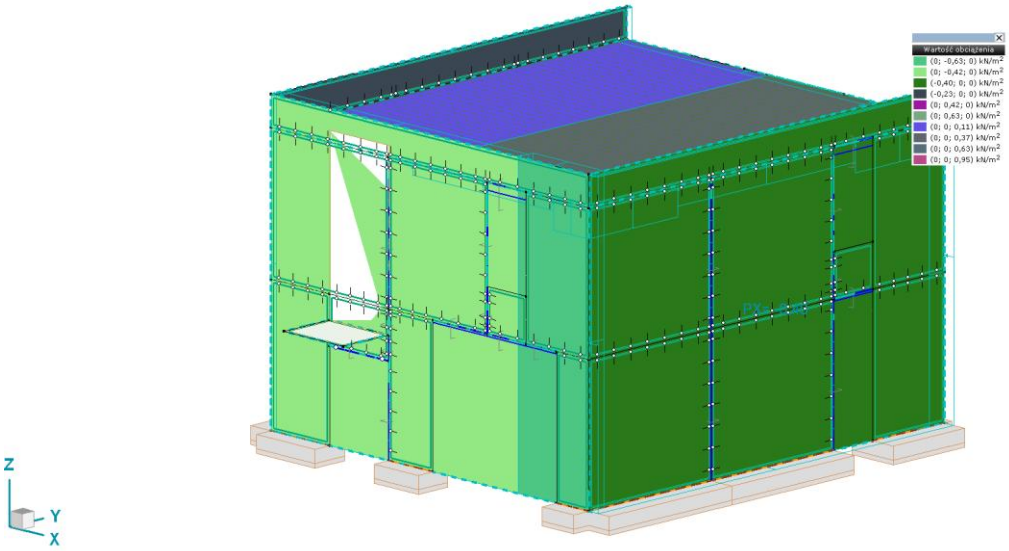

W [Budynek] X-.S.O

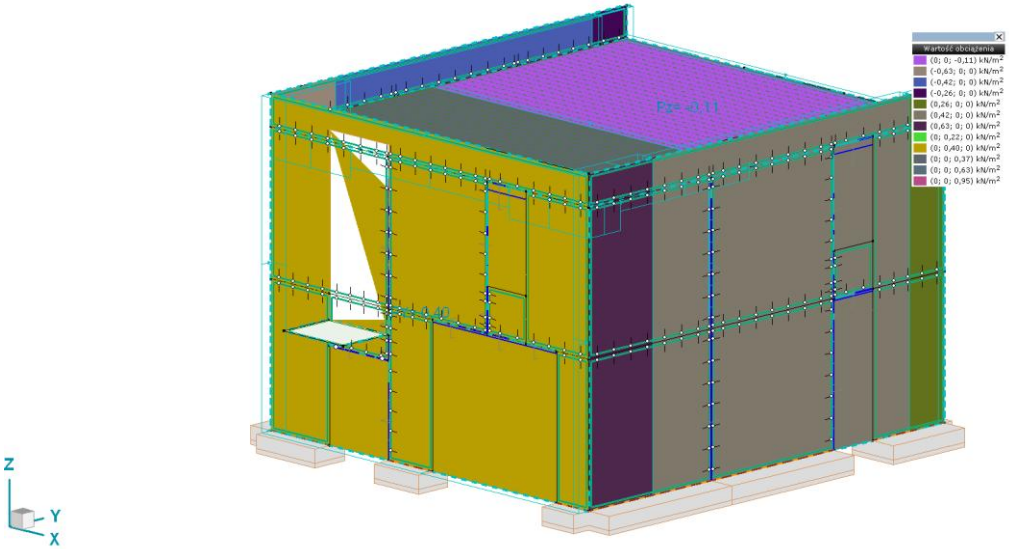

W [Budynek] Y+.P.O

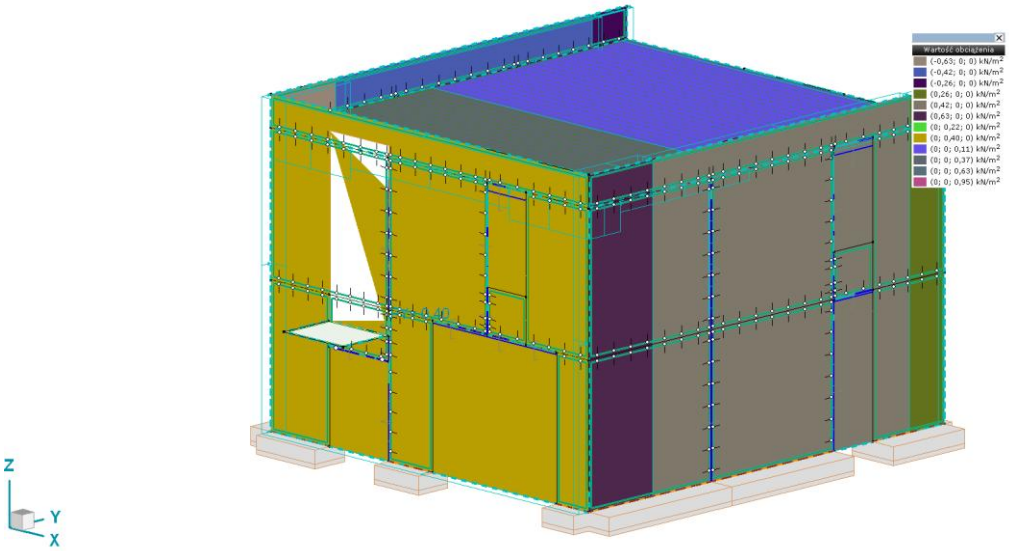

W [Budynek] Y+.S.O

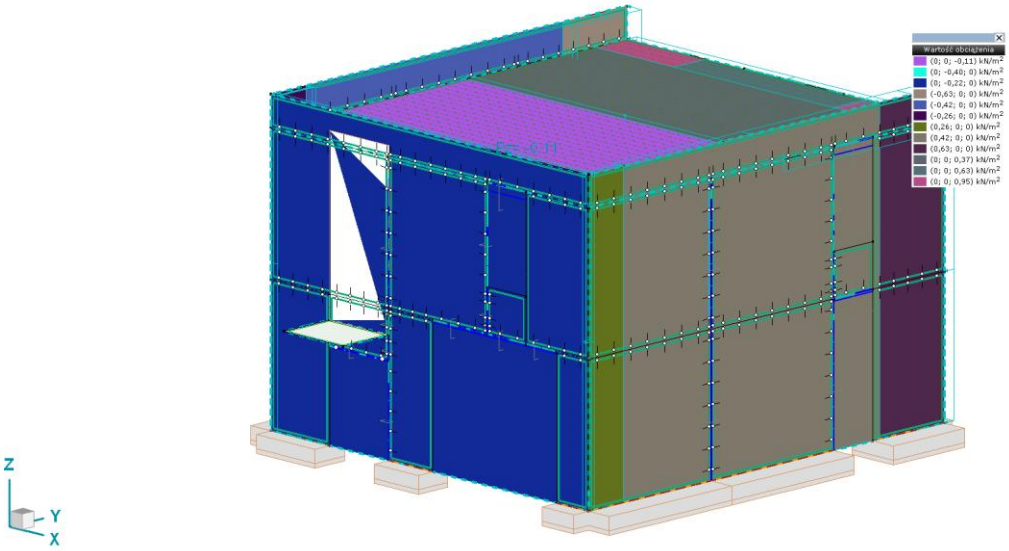

W [Budynek] Y-.P.O

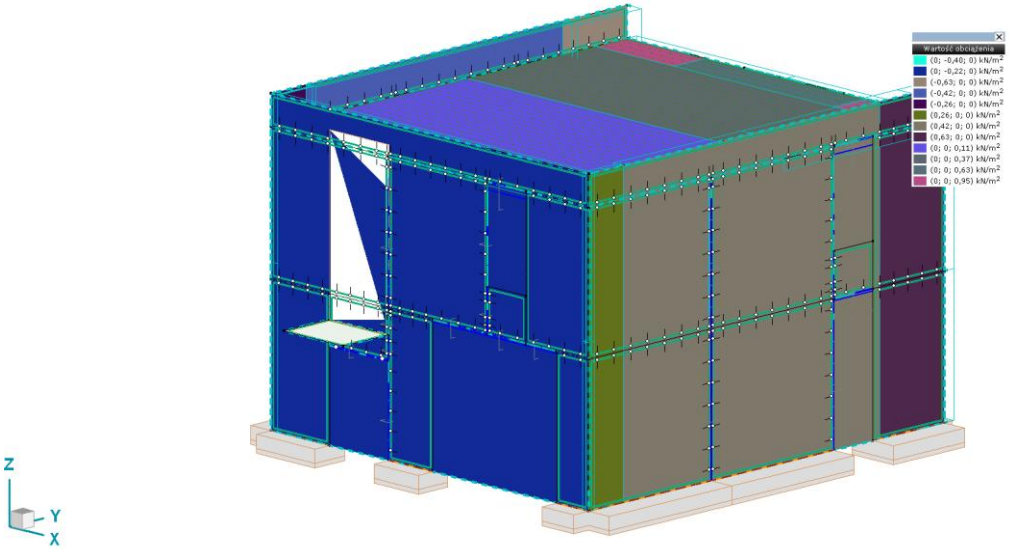

W [Budynek] Y-.S.O

Grupy obciążeń (Eurokod-PL)

	Grupa	Typ	$\gamma_{G,sup}$	$\gamma_{G,inf}$	ξ	γ	Ψ_0	Ψ_1	Ψ_2	Dodatkowe
1	STAŁE	Stałe	1,350	1,000	0,850					1
2	ZMIENNE	Zmienne				1,500	1,000	0,900	0,800	1
3	ZMIENNE2	Zmienne				1,500	0,700	0,500	0,300	1
4	ZMIENNE1	Zmienne				1,500	0	0	0	1
5	S	Śnieg				1,500	0,500	0,200	0	
6	W	Wiatr				1,500	0,600	0,200	0	

Grupa: Grupa obciążeń; **$\gamma_{G,sup}$:** Współ. częściowy - wyższa wartość; **$\gamma_{G,inf}$, ξ:** Współ. częściowy - niższa wartość; **γ:** Współczynnik częściowy; **Ψ_0, Ψ_1, Ψ_2:** Współczynnik Psi; **Dodatkowe:** Przypadki obciążeń mogące oddziaływać równocześnie;

Wyznaczone kombinacje decydujące wg grup obc.

	Decydująca kombinacja
1	[STAŁE]
2	[STAŁE] 1,5*ZMIENNE
3	[STAŁE] 1,5*ZMIENNE (0,75*S)
4	[STAŁE] 1,5*ZMIENNE (1,05*ZMIENNE2)
5	[STAŁE] 1,5*ZMIENNE (0,75*S+1,05*ZMIENNE2)
6	[STAŁE] 1,5*ZMIENNE (0,9*W)
7	[STAŁE] 1,5*ZMIENNE (0,75*S+0,9*W)
8	[STAŁE] 1,5*ZMIENNE (1,05*ZMIENNE2+0,9*W)

	Decydująca kombinacja
9	[STAŁE] 1,5*ZMIENNE (0,75*S+1,05*ZMIENNE2+0,9*W)
10	[STAŁE] 1,5*ZMIENNE1
11	[STAŁE] 1,5*ZMIENNE1 (1,5*ZMIENNE)
12	[STAŁE] 1,5*ZMIENNE1 (0,75*S)
13	[STAŁE] 1,5*ZMIENNE1 (1,5*ZMIENNE+0,75*S)
14	[STAŁE] 1,5*ZMIENNE1 (1,05*ZMIENNE2)
15	[STAŁE] 1,5*ZMIENNE1 (1,5*ZMIENNE+1,05*ZMIENNE2)
16	[STAŁE] 1,5*ZMIENNE1 (0,75*S+1,05*ZMIENNE2)
17	[STAŁE] 1,5*ZMIENNE1 (1,5*ZMIENNE+0,75*S+1,05*ZMIENNE2)
18	[STAŁE] 1,5*ZMIENNE1 (0,9*W)
19	[STAŁE] 1,5*ZMIENNE1 (1,5*ZMIENNE+0,9*W)
20	[STAŁE] 1,5*ZMIENNE1 (0,75*S+0,9*W)
21	[STAŁE] 1,5*ZMIENNE1 (1,5*ZMIENNE+0,75*S+0,9*W)
22	[STAŁE] 1,5*ZMIENNE1 (1,05*ZMIENNE2+0,9*W)
23	[STAŁE] 1,5*ZMIENNE1 (1,5*ZMIENNE+1,05*ZMIENNE2+0,9*W)
24	[STAŁE] 1,5*ZMIENNE1 (0,75*S+1,05*ZMIENNE2+0,9*W)
25	[STAŁE] 1,5*ZMIENNE1 (1,5*ZMIENNE+0,75*S+1,05*ZMIENNE2+0,9*W)
26	[STAŁE] 1,5*S
27	[STAŁE] 1,5*S (1,5*ZMIENNE)
28	[STAŁE] 1,5*S (1,05*ZMIENNE2)
29	[STAŁE] 1,5*S (1,5*ZMIENNE+1,05*ZMIENNE2)
30	[STAŁE] 1,5*S (0,9*W)
31	[STAŁE] 1,5*S (1,5*ZMIENNE+0,9*W)
32	[STAŁE] 1,5*S (1,05*ZMIENNE2+0,9*W)
33	[STAŁE] 1,5*S (1,5*ZMIENNE+1,05*ZMIENNE2+0,9*W)
34	[STAŁE] 1,5*ZMIENNE2
35	[STAŁE] 1,5*ZMIENNE2 (1,5*ZMIENNE)
36	[STAŁE] 1,5*ZMIENNE2 (0,75*S)
37	[STAŁE] 1,5*ZMIENNE2 (1,5*ZMIENNE+0,75*S)
38	[STAŁE] 1,5*ZMIENNE2 (0,9*W)
39	[STAŁE] 1,5*ZMIENNE2 (1,5*ZMIENNE+0,9*W)
40	[STAŁE] 1,5*ZMIENNE2 (0,75*S+0,9*W)
41	[STAŁE] 1,5*ZMIENNE2 (1,5*ZMIENNE+0,75*S+0,9*W)
42	[STAŁE] 1,5*W
43	[STAŁE] 1,5*W (1,5*ZMIENNE)
44	[STAŁE] 1,5*W (0,75*S)
45	[STAŁE] 1,5*W (1,5*ZMIENNE+0,75*S)
46	[STAŁE] 1,5*W (1,05*ZMIENNE2)
47	[STAŁE] 1,5*W (1,5*ZMIENNE+1,05*ZMIENNE2)
48	[STAŁE] 1,5*W (0,75*S+1,05*ZMIENNE2)
49	[STAŁE] 1,5*W (1,5*ZMIENNE+0,75*S+1,05*ZMIENNE2)
50	[1,35*STAŁE]
51	[1,35*STAŁE] 1,5*ZMIENNE
52	[1,35*STAŁE] 1,5*ZMIENNE (0,75*S)
53	[1,35*STAŁE] 1,5*ZMIENNE (1,05*ZMIENNE2)
54	[1,35*STAŁE] 1,5*ZMIENNE (0,75*S+1,05*ZMIENNE2)
55	[1,35*STAŁE] 1,5*ZMIENNE (0,9*W)
56	[1,35*STAŁE] 1,5*ZMIENNE (0,75*S+0,9*W)
57	[1,35*STAŁE] 1,5*ZMIENNE (1,05*ZMIENNE2+0,9*W)
58	[1,35*STAŁE] 1,5*ZMIENNE (0,75*S+1,05*ZMIENNE2+0,9*W)
59	[1,35*STAŁE] 1,5*ZMIENNE1
60	[1,35*STAŁE] 1,5*ZMIENNE1 (1,5*ZMIENNE)
61	[1,35*STAŁE] 1,5*ZMIENNE1 (0,75*S)
62	[1,35*STAŁE] 1,5*ZMIENNE1 (1,5*ZMIENNE+0,75*S)
63	[1,35*STAŁE] 1,5*ZMIENNE1 (1,05*ZMIENNE2)
64	[1,35*STAŁE] 1,5*ZMIENNE1 (1,5*ZMIENNE+1,05*ZMIENNE2)
65	[1,35*STAŁE] 1,5*ZMIENNE1 (0,75*S+1,05*ZMIENNE2)
66	[1,35*STAŁE] 1,5*ZMIENNE1 (1,5*ZMIENNE+0,75*S+1,05*ZMIENNE2)
67	[1,35*STAŁE] 1,5*ZMIENNE1 (0,9*W)
68	[1,35*STAŁE] 1,5*ZMIENNE1 (1,5*ZMIENNE+0,9*W)
69	[1,35*STAŁE] 1,5*ZMIENNE1 (0,75*S+0,9*W)
70	[1,35*STAŁE] 1,5*ZMIENNE1 (1,5*ZMIENNE+0,75*S+0,9*W)
71	[1,35*STAŁE] 1,5*ZMIENNE1 (1,05*ZMIENNE2+0,9*W)
72	[1,35*STAŁE] 1,5*ZMIENNE1 (1,5*ZMIENNE+1,05*ZMIENNE2+0,9*W)
73	[1,35*STAŁE] 1,5*ZMIENNE1 (0,75*S+1,05*ZMIENNE2+0,9*W)
74	[1,35*STAŁE] 1,5*ZMIENNE1 (1,5*ZMIENNE+0,75*S+1,05*ZMIENNE2+0,9*W)
75	[1,35*STAŁE] 1,5*S
76	[1,35*STAŁE] 1,5*S (1,5*ZMIENNE)
77	[1,35*STAŁE] 1,5*S (1,05*ZMIENNE2)
78	[1,35*STAŁE] 1,5*S (1,5*ZMIENNE+1,05*ZMIENNE2)
79	[1,35*STAŁE] 1,5*S (0,9*W)

	Decydująca kombinacja
80	[1,35*STAŁE] 1,5*S (1,5*ZMIENNE+0,9*W)
81	[1,35*STAŁE] 1,5*S (1,05*ZMIENNE2+0,9*W)
82	[1,35*STAŁE] 1,5*S (1,5*ZMIENNE+1,05*ZMIENNE2+0,9*W)
83	[1,35*STAŁE] 1,5*ZMIENNE2
84	[1,35*STAŁE] 1,5*ZMIENNE2 (1,5*ZMIENNE)
85	[1,35*STAŁE] 1,5*ZMIENNE2 (0,75*S)
86	[1,35*STAŁE] 1,5*ZMIENNE2 (1,5*ZMIENNE+0,75*S)
87	[1,35*STAŁE] 1,5*ZMIENNE2 (0,9*W)
88	[1,35*STAŁE] 1,5*ZMIENNE2 (1,5*ZMIENNE+0,9*W)
89	[1,35*STAŁE] 1,5*ZMIENNE2 (0,75*S+0,9*W)
90	[1,35*STAŁE] 1,5*ZMIENNE2 (1,5*ZMIENNE+0,75*S+0,9*W)
91	[1,35*STAŁE] 1,5*W
92	[1,35*STAŁE] 1,5*W (1,5*ZMIENNE)
93	[1,35*STAŁE] 1,5*W (0,75*S)
94	[1,35*STAŁE] 1,5*W (1,5*ZMIENNE+0,75*S)
95	[1,35*STAŁE] 1,5*W (1,05*ZMIENNE2)
96	[1,35*STAŁE] 1,5*W (1,5*ZMIENNE+1,05*ZMIENNE2)
97	[1,35*STAŁE] 1,5*W (0,75*S+1,05*ZMIENNE2)
98	[1,35*STAŁE] 1,5*W (1,5*ZMIENNE+0,75*S+1,05*ZMIENNE2)
99	[STAŁE]
100	[STAŁE] ZMIENNE
101	[STAŁE] ZMIENNE (0,5*S)
102	[STAŁE] ZMIENNE (0,7*ZMIENNE2)
103	[STAŁE] ZMIENNE (0,5*S+0,7*ZMIENNE2)
104	[STAŁE] ZMIENNE (0,6*W)
105	[STAŁE] ZMIENNE (0,5*S+0,6*W)
106	[STAŁE] ZMIENNE (0,7*ZMIENNE2+0,6*W)
107	[STAŁE] ZMIENNE (0,5*S+0,7*ZMIENNE2+0,6*W)
108	[STAŁE] ZMIENNE1
109	[STAŁE] ZMIENNE1 (ZMIENNE)
110	[STAŁE] ZMIENNE1 (0,5*S)
111	[STAŁE] ZMIENNE1 (ZMIENNE+0,5*S)
112	[STAŁE] ZMIENNE1 (0,7*ZMIENNE2)
113	[STAŁE] ZMIENNE1 (ZMIENNE+0,7*ZMIENNE2)
114	[STAŁE] ZMIENNE1 (0,5*S+0,7*ZMIENNE2)
115	[STAŁE] ZMIENNE1 (ZMIENNE+0,5*S+0,7*ZMIENNE2)
116	[STAŁE] ZMIENNE1 (0,6*W)
117	[STAŁE] ZMIENNE1 (ZMIENNE+0,6*W)
118	[STAŁE] ZMIENNE1 (0,5*S+0,6*W)
119	[STAŁE] ZMIENNE1 (ZMIENNE+0,5*S+0,6*W)
120	[STAŁE] ZMIENNE1 (0,7*ZMIENNE2+0,6*W)
121	[STAŁE] ZMIENNE1 (ZMIENNE+0,7*ZMIENNE2+0,6*W)
122	[STAŁE] ZMIENNE1 (0,5*S+0,7*ZMIENNE2+0,6*W)
123	[STAŁE] ZMIENNE1 (ZMIENNE+0,5*S+0,7*ZMIENNE2+0,6*W)
124	[STAŁE] S
125	[STAŁE] S (ZMIENNE)
126	[STAŁE] S (0,7*ZMIENNE2)
127	[STAŁE] S (ZMIENNE+0,7*ZMIENNE2)
128	[STAŁE] S (0,6*W)
129	[STAŁE] S (ZMIENNE+0,6*W)
130	[STAŁE] S (0,7*ZMIENNE2+0,6*W)
131	[STAŁE] S (ZMIENNE+0,7*ZMIENNE2+0,6*W)
132	[STAŁE] ZMIENNE2
133	[STAŁE] ZMIENNE2 (ZMIENNE)
134	[STAŁE] ZMIENNE2 (0,5*S)
135	[STAŁE] ZMIENNE2 (ZMIENNE+0,5*S)
136	[STAŁE] ZMIENNE2 (0,6*W)
137	[STAŁE] ZMIENNE2 (ZMIENNE+0,6*W)
138	[STAŁE] ZMIENNE2 (0,5*S+0,6*W)
139	[STAŁE] ZMIENNE2 (ZMIENNE+0,5*S+0,6*W)
140	[STAŁE] W
141	[STAŁE] W (ZMIENNE)
142	[STAŁE] W (0,5*S)
143	[STAŁE] W (ZMIENNE+0,5*S)
144	[STAŁE] W (0,7*ZMIENNE2)
145	[STAŁE] W (ZMIENNE+0,7*ZMIENNE2)
146	[STAŁE] W (0,5*S+0,7*ZMIENNE2)
147	[STAŁE] W (ZMIENNE+0,5*S+0,7*ZMIENNE2)
148	[STAŁE]
149	[STAŁE] 0,9*ZMIENNE
150	[STAŁE] 0,9*ZMIENNE (0,3*ZMIENNE2)

	Decydująca kombinacja
151	[STAŁE] 0,2*S
152	[STAŁE] 0,2*S (0,8*ZMIENNE)
153	[STAŁE] 0,2*S (0,3*ZMIENNE2)
154	[STAŁE] 0,2*S (0,8*ZMIENNE+0,3*ZMIENNE2)
155	[STAŁE] 0,5*ZMIENNE2
156	[STAŁE] 0,5*ZMIENNE2 (0,8*ZMIENNE)
157	[STAŁE] 0,2*W
158	[STAŁE] 0,2*W (0,8*ZMIENNE)
159	[STAŁE] 0,2*W (0,3*ZMIENNE2)
160	[STAŁE] 0,2*W (0,8*ZMIENNE+0,3*ZMIENNE2)
161	[STAŁE]
162	[STAŁE] (0,8*ZMIENNE)
163	[STAŁE] (0,3*ZMIENNE2)
164	[STAŁE] (0,8*ZMIENNE+0,3*ZMIENNE2)
165	[STAŁE]
166	[STAŁE] 1,5*ZMIENNE
167	[STAŁE] 1,5*ZMIENNE (0,75*S)
168	[STAŁE] 1,5*ZMIENNE (1,05*ZMIENNE2)
169	[STAŁE] 1,5*ZMIENNE (0,75*S+1,05*ZMIENNE2)
170	[STAŁE] 1,5*ZMIENNE (0,9*W)
171	[STAŁE] 1,5*ZMIENNE (0,75*S+0,9*W)
172	[STAŁE] 1,5*ZMIENNE (1,05*ZMIENNE2+0,9*W)
173	[STAŁE] 1,5*ZMIENNE (0,75*S+1,05*ZMIENNE2+0,9*W)
174	[STAŁE] 1,5*ZMIENNE1
175	[STAŁE] 1,5*ZMIENNE1 (1,5*ZMIENNE)
176	[STAŁE] 1,5*ZMIENNE1 (0,75*S)
177	[STAŁE] 1,5*ZMIENNE1 (1,5*ZMIENNE+0,75*S)
178	[STAŁE] 1,5*ZMIENNE1 (1,05*ZMIENNE2)
179	[STAŁE] 1,5*ZMIENNE1 (1,5*ZMIENNE+1,05*ZMIENNE2)
180	[STAŁE] 1,5*ZMIENNE1 (0,75*S+1,05*ZMIENNE2)
181	[STAŁE] 1,5*ZMIENNE1 (1,5*ZMIENNE+0,75*S+1,05*ZMIENNE2)
182	[STAŁE] 1,5*ZMIENNE1 (0,9*W)
183	[STAŁE] 1,5*ZMIENNE1 (1,5*ZMIENNE+0,9*W)
184	[STAŁE] 1,5*ZMIENNE1 (0,75*S+0,9*W)
185	[STAŁE] 1,5*ZMIENNE1 (1,5*ZMIENNE+0,75*S+0,9*W)
186	[STAŁE] 1,5*ZMIENNE1 (1,05*ZMIENNE2+0,9*W)
187	[STAŁE] 1,5*ZMIENNE1 (1,5*ZMIENNE+1,05*ZMIENNE2+0,9*W)
188	[STAŁE] 1,5*ZMIENNE1 (0,75*S+1,05*ZMIENNE2+0,9*W)
189	[STAŁE] 1,5*ZMIENNE1 (1,5*ZMIENNE+0,75*S+1,05*ZMIENNE2+0,9*W)
190	[STAŁE] 1,5*S
191	[STAŁE] 1,5*S (1,5*ZMIENNE)
192	[STAŁE] 1,5*S (1,05*ZMIENNE2)
193	[STAŁE] 1,5*S (1,5*ZMIENNE+1,05*ZMIENNE2)
194	[STAŁE] 1,5*S (0,9*W)
195	[STAŁE] 1,5*S (1,5*ZMIENNE+0,9*W)
196	[STAŁE] 1,5*S (1,05*ZMIENNE2+0,9*W)
197	[STAŁE] 1,5*S (1,5*ZMIENNE+1,05*ZMIENNE2+0,9*W)
198	[STAŁE] 1,5*ZMIENNE2
199	[STAŁE] 1,5*ZMIENNE2 (1,5*ZMIENNE)
200	[STAŁE] 1,5*ZMIENNE2 (0,75*S)
201	[STAŁE] 1,5*ZMIENNE2 (1,5*ZMIENNE+0,75*S)
202	[STAŁE] 1,5*ZMIENNE2 (0,9*W)
203	[STAŁE] 1,5*ZMIENNE2 (1,5*ZMIENNE+0,9*W)
204	[STAŁE] 1,5*ZMIENNE2 (0,75*S+0,9*W)
205	[STAŁE] 1,5*ZMIENNE2 (1,5*ZMIENNE+0,75*S+0,9*W)
206	[STAŁE] 1,5*W
207	[STAŁE] 1,5*W (1,5*ZMIENNE)
208	[STAŁE] 1,5*W (0,75*S)
209	[STAŁE] 1,5*W (1,5*ZMIENNE+0,75*S)
210	[STAŁE] 1,5*W (1,05*ZMIENNE2)
211	[STAŁE] 1,5*W (1,5*ZMIENNE+1,05*ZMIENNE2)
212	[STAŁE] 1,5*W (0,75*S+1,05*ZMIENNE2)
213	[STAŁE] 1,5*W (1,5*ZMIENNE+0,75*S+1,05*ZMIENNE2)
214	[1,35*STAŁE]
215	[1,35*STAŁE] 1,5*ZMIENNE
216	[1,35*STAŁE] 1,5*ZMIENNE (0,75*S)
217	[1,35*STAŁE] 1,5*ZMIENNE (1,05*ZMIENNE2)
218	[1,35*STAŁE] 1,5*ZMIENNE (0,75*S+1,05*ZMIENNE2)
219	[1,35*STAŁE] 1,5*ZMIENNE (0,9*W)
220	[1,35*STAŁE] 1,5*ZMIENNE (0,75*S+0,9*W)
221	[1,35*STAŁE] 1,5*ZMIENNE (1,05*ZMIENNE2+0,9*W)

	Decydująca kombinacja
222	[1,35*STAŁE] 1,5*ZMIENNE (0,75*S+1,05*ZMIENNE2+0,9*W)
223	[1,35*STAŁE] 1,5*ZMIENNE1
224	[1,35*STAŁE] 1,5*ZMIENNE1 (1,5*ZMIENNE)
225	[1,35*STAŁE] 1,5*ZMIENNE1 (0,75*S)
226	[1,35*STAŁE] 1,5*ZMIENNE1 (1,5*ZMIENNE+0,75*S)
227	[1,35*STAŁE] 1,5*ZMIENNE1 (1,05*ZMIENNE2)
228	[1,35*STAŁE] 1,5*ZMIENNE1 (1,5*ZMIENNE+1,05*ZMIENNE2)
229	[1,35*STAŁE] 1,5*ZMIENNE1 (0,75*S+1,05*ZMIENNE2)
230	[1,35*STAŁE] 1,5*ZMIENNE1 (1,5*ZMIENNE+0,75*S+1,05*ZMIENNE2)
231	[1,35*STAŁE] 1,5*ZMIENNE1 (0,9*W)
232	[1,35*STAŁE] 1,5*ZMIENNE1 (1,5*ZMIENNE+0,9*W)
233	[1,35*STAŁE] 1,5*ZMIENNE1 (0,75*S+0,9*W)
234	[1,35*STAŁE] 1,5*ZMIENNE1 (1,5*ZMIENNE+0,75*S+0,9*W)
235	[1,35*STAŁE] 1,5*ZMIENNE1 (1,05*ZMIENNE2+0,9*W)
236	[1,35*STAŁE] 1,5*ZMIENNE1 (1,5*ZMIENNE+1,05*ZMIENNE2+0,9*W)
237	[1,35*STAŁE] 1,5*ZMIENNE1 (0,75*S+1,05*ZMIENNE2+0,9*W)
238	[1,35*STAŁE] 1,5*ZMIENNE1 (1,5*ZMIENNE+0,75*S+1,05*ZMIENNE2+0,9*W)
239	[1,35*STAŁE] 1,5*S
240	[1,35*STAŁE] 1,5*S (1,5*ZMIENNE)
241	[1,35*STAŁE] 1,5*S (1,05*ZMIENNE2)
242	[1,35*STAŁE] 1,5*S (1,5*ZMIENNE+1,05*ZMIENNE2)
243	[1,35*STAŁE] 1,5*S (0,9*W)
244	[1,35*STAŁE] 1,5*S (1,5*ZMIENNE+0,9*W)
245	[1,35*STAŁE] 1,5*S (1,05*ZMIENNE2+0,9*W)
246	[1,35*STAŁE] 1,5*S (1,5*ZMIENNE+1,05*ZMIENNE2+0,9*W)
247	[1,35*STAŁE] 1,5*ZMIENNE2
248	[1,35*STAŁE] 1,5*ZMIENNE2 (1,5*ZMIENNE)
249	[1,35*STAŁE] 1,5*ZMIENNE2 (0,75*S)
250	[1,35*STAŁE] 1,5*ZMIENNE2 (1,5*ZMIENNE+0,75*S)
251	[1,35*STAŁE] 1,5*ZMIENNE2 (0,9*W)
252	[1,35*STAŁE] 1,5*ZMIENNE2 (1,5*ZMIENNE+0,9*W)
253	[1,35*STAŁE] 1,5*ZMIENNE2 (0,75*S+0,9*W)
254	[1,35*STAŁE] 1,5*ZMIENNE2 (1,5*ZMIENNE+0,75*S+0,9*W)
255	[1,35*STAŁE] 1,5*W
256	[1,35*STAŁE] 1,5*W (1,5*ZMIENNE)
257	[1,35*STAŁE] 1,5*W (0,75*S)
258	[1,35*STAŁE] 1,5*W (1,5*ZMIENNE+0,75*S)
259	[1,35*STAŁE] 1,5*W (1,05*ZMIENNE2)
260	[1,35*STAŁE] 1,5*W (1,5*ZMIENNE+1,05*ZMIENNE2)
261	[1,35*STAŁE] 1,5*W (0,75*S+1,05*ZMIENNE2)
262	[1,35*STAŁE] 1,5*W (1,5*ZMIENNE+0,75*S+1,05*ZMIENNE2)
263	[STAŁE]
264	[STAŁE] 1,3*ZMIENNE
265	[STAŁE] 1,3*ZMIENNE (0,65*S)
266	[STAŁE] 1,3*ZMIENNE (0,91*ZMIENNE2)
267	[STAŁE] 1,3*ZMIENNE (0,65*S+0,91*ZMIENNE2)
268	[STAŁE] 1,3*ZMIENNE (0,78*W)
269	[STAŁE] 1,3*ZMIENNE (0,65*S+0,78*W)
270	[STAŁE] 1,3*ZMIENNE (0,91*ZMIENNE2+0,78*W)
271	[STAŁE] 1,3*ZMIENNE (0,65*S+0,91*ZMIENNE2+0,78*W)
272	[STAŁE] 1,3*ZMIENNE1
273	[STAŁE] 1,3*ZMIENNE1 (1,3*ZMIENNE)
274	[STAŁE] 1,3*ZMIENNE1 (0,65*S)
275	[STAŁE] 1,3*ZMIENNE1 (1,3*ZMIENNE+0,65*S)
276	[STAŁE] 1,3*ZMIENNE1 (0,91*ZMIENNE2)
277	[STAŁE] 1,3*ZMIENNE1 (1,3*ZMIENNE+0,91*ZMIENNE2)
278	[STAŁE] 1,3*ZMIENNE1 (0,65*S+0,91*ZMIENNE2)
279	[STAŁE] 1,3*ZMIENNE1 (1,3*ZMIENNE+0,65*S+0,91*ZMIENNE2)
280	[STAŁE] 1,3*ZMIENNE1 (0,78*W)
281	[STAŁE] 1,3*ZMIENNE1 (1,3*ZMIENNE+0,78*W)
282	[STAŁE] 1,3*ZMIENNE1 (0,65*S+0,78*W)
283	[STAŁE] 1,3*ZMIENNE1 (1,3*ZMIENNE+0,65*S+0,78*W)
284	[STAŁE] 1,3*ZMIENNE1 (0,91*ZMIENNE2+0,78*W)
285	[STAŁE] 1,3*ZMIENNE1 (1,3*ZMIENNE+0,91*ZMIENNE2+0,78*W)
286	[STAŁE] 1,3*ZMIENNE1 (0,65*S+0,91*ZMIENNE2+0,78*W)
287	[STAŁE] 1,3*ZMIENNE1 (1,3*ZMIENNE+0,65*S+0,91*ZMIENNE2+0,78*W)
288	[STAŁE] 1,3*S
289	[STAŁE] 1,3*S (1,3*ZMIENNE)
290	[STAŁE] 1,3*S (0,91*ZMIENNE2)
291	[STAŁE] 1,3*S (1,3*ZMIENNE+0,91*ZMIENNE2)
292	[STAŁE] 1,3*S (0,78*W)

	Decydująca kombinacja
293	[STAŁE] 1,3*S (1,3*ZMIENNE+0,78*W)
294	[STAŁE] 1,3*S (0,91*ZMIENNE2+0,78*W)
295	[STAŁE] 1,3*S (1,3*ZMIENNE+0,91*ZMIENNE2+0,78*W)
296	[STAŁE] 1,3*ZMIENNE2
297	[STAŁE] 1,3*ZMIENNE2 (1,3*ZMIENNE)
298	[STAŁE] 1,3*ZMIENNE2 (0,65*S)
299	[STAŁE] 1,3*ZMIENNE2 (1,3*ZMIENNE+0,65*S)
300	[STAŁE] 1,3*ZMIENNE2 (0,78*W)
301	[STAŁE] 1,3*ZMIENNE2 (1,3*ZMIENNE+0,78*W)
302	[STAŁE] 1,3*ZMIENNE2 (0,65*S+0,78*W)
303	[STAŁE] 1,3*ZMIENNE2 (1,3*ZMIENNE+0,65*S+0,78*W)
304	[STAŁE] 1,3*W
305	[STAŁE] 1,3*W (1,3*ZMIENNE)
306	[STAŁE] 1,3*W (0,65*S)
307	[STAŁE] 1,3*W (1,3*ZMIENNE+0,65*S)
308	[STAŁE] 1,3*W (0,91*ZMIENNE2)
309	[STAŁE] 1,3*W (1,3*ZMIENNE+0,91*ZMIENNE2)
310	[STAŁE] 1,3*W (0,65*S+0,91*ZMIENNE2)
311	[STAŁE] 1,3*W (1,3*ZMIENNE+0,65*S+0,91*ZMIENNE2)

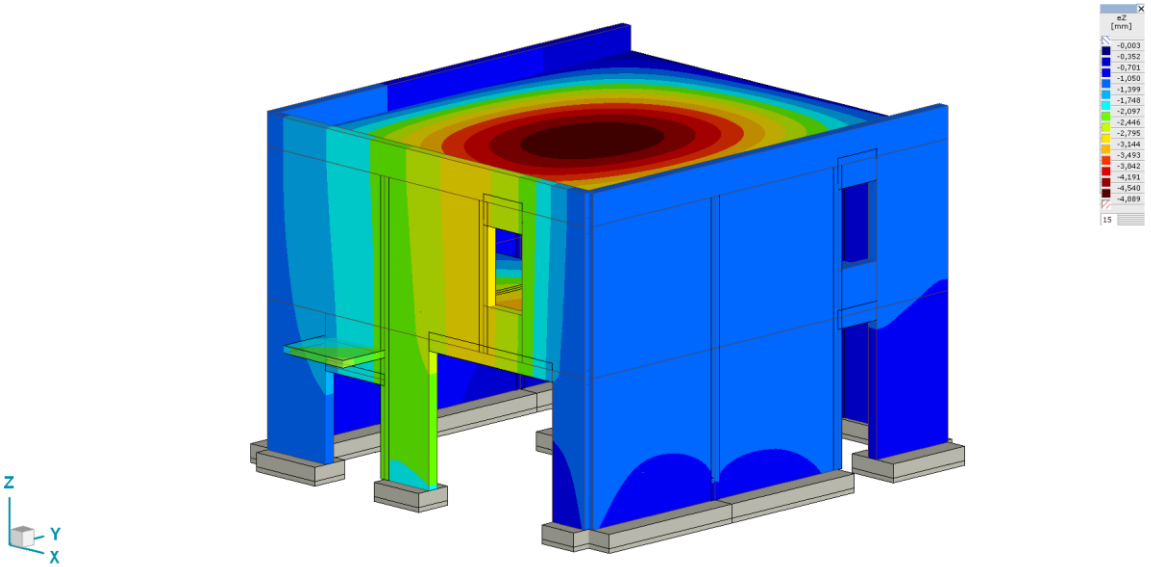

[I], liniowa,(Półautomatyczne) Decydujące Min, eZ, Model bryłowy

WYNIKI OBLICZEŃ STATYCZNYCH – ULS, SLS

Uwaga!:
OBLICZENIA WYKONANO DLA MODELU 3D CAŁEGO BUDYNKU. W OBLICZENIACH UWZGLĘDNIONO WSPÓŁPRACĘ WSZYSTKICH ELEMENTÓW.
W żadnym elemencie nie zostały przekroczone wartości dopuszczalne Stanu Granicznego Nośności oraz nie zostały przekroczone wartości dopuszczalne Stanu Granicznego Użytkowalności.
Szczegółowe obliczenia poszczególnych elementów konstrukcyjnych pozostały w archiwum Jednostki Projektowej.

F. CZĘŚĆ RYSUNKOWA

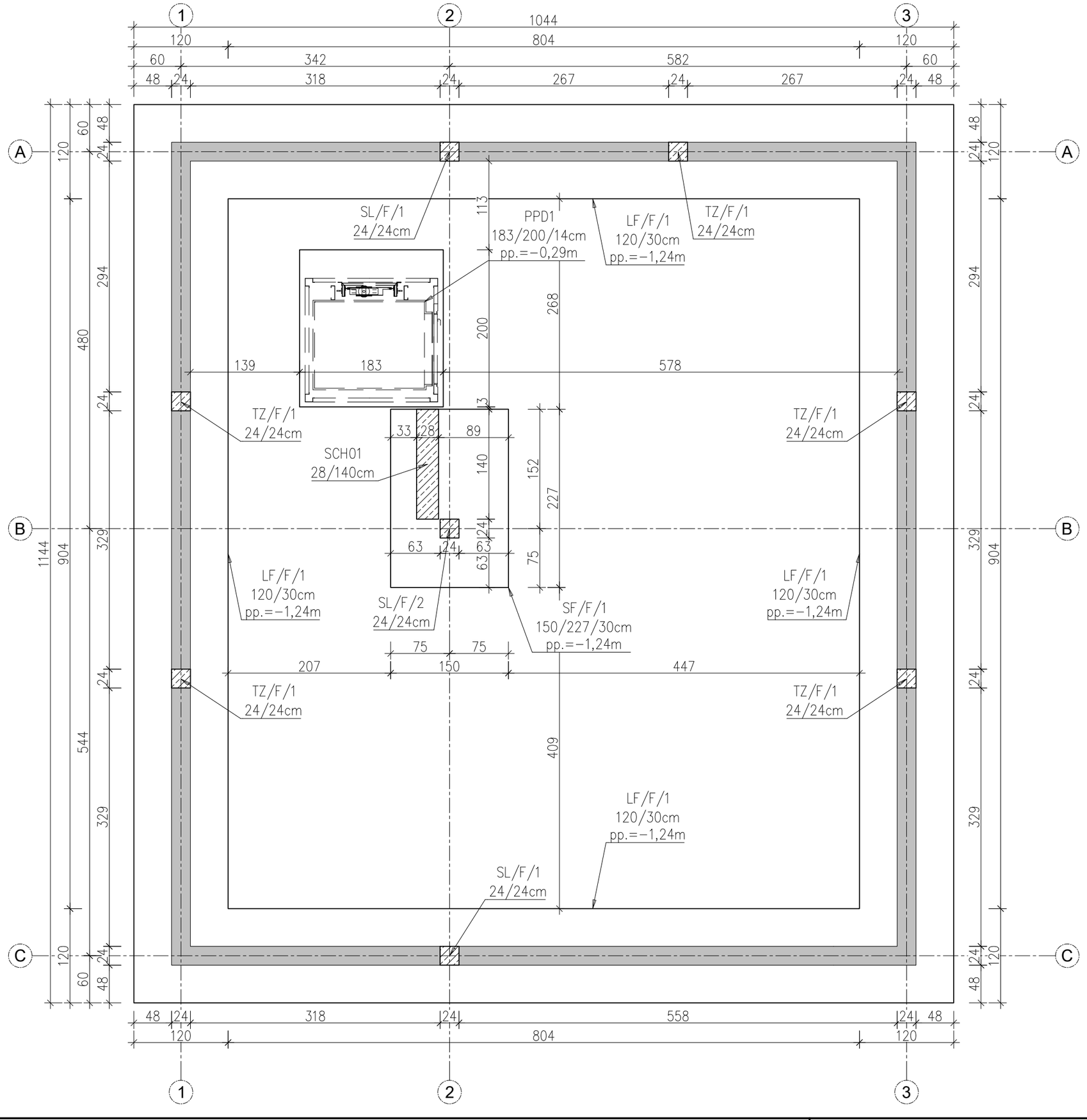

LEGENDA:

– ściana fundamentowa gr. 24cm – Bloczek bet. C16/20

– słup/trzpień żelbetowy

LF/x/x– ława fundamentowa żelbetowa
SF/x/x– stopa fundamentowa żelbetowa
TZ/x/x – trzpień żelbetowy
TZ/x/x – trzpień żelbetowy
PPDx – płyta podszybia dźwigu
SCHxx – schody żelbetowe monolityczne
pp.=xxx– poziom posadowienia elementu

UWAGI:

1. Budowę realizować w oparciu o projekty wszystkich branż.
2. Geometrię oraz lokalizację poszczególnych elementów konstrukcyjnych zweryfikować z rysunkami architektury. Różnice konsultować na bieżąco z projektantem.
3. Żelbetowe elementy konstrukcyjne należy wykonać w oparciu o wytyczne i postanowienia PN–EN 1992–1–1: 2008.
4. Podczas prowadzenia wykopów w gruntach spoistych, prace te należy wykonać tak, aby nie dopuścić do gromadzenia się wody w wykopie, gdyż spowoduje to uplastycznienie tych gruntów i obniży ich parametry wytrzymałościowe.
5. Wykopu fundamentowego nie pozostawiać niezabezpieczonego na okres zimowy, ze względu na przemarzanie gruntów.
6. W przypadku wystąpienia gruntów nienośnych, należy wykonać wymianę gruntu na piasek średni o wskaźniku zagęszczenia Is>0,97.
7. Zasypkę fundamentową wykonać z piasku średniego zagęszczonego mechanicznie do Is>0,97.
8. Poziom elementów konstrukcyjnych podano od poziomu ±0,00 (gotowej posadzki parteru).
9. Warstwy hydroizolacji oraz termoizolacji wg Architektury.
10. W miejscu występowania słupów/trzpieni żelbetowych ze stopy/ławy fundamentowej należy wykonać zbrojenie startowe wg wg rysunków szczegółowych.
11. Zbrojenie elementów żelbetowych wg rysunków szczegółowych.
12. PŁYTĘ PODSZYBIA POSADOWIĆ NA WARSTWIE BETONU PODKŁADOWEGO POSADZKI.
13. Wymiary podano w [cm].

Beton	C25/30
Stal zbrojeniowa	AIII–N/B500B
Otulina	wg rys. szczegół.
Klasa ekspozycji	XC0
Elementy murowane	Bloczki betonowe C16/20

Jednostka projektowa:
NOVA Projekt
Biuro Projektów Budowlanych
ul. Dąbrówki 5B/5
44-207 Rybnik
mail: nova.jureczko@gmail.com

Temat:
BUDOWA BUDYNKU ZAPLECZA HOSPICJUM W RAMACH PROJEKTU „HOSPICJUM DOMOWE W ŻORACH - NOWA JAKOŚĆ OPIEKI”

Inwestor: Stowarzyszenie Przyjaciół Chorych "Hospicjum im. Jana Pawła II", ul. Promienna 4, 44-240 Żory

Adres budowy: Żory, ul. Promienna, dz. nr 2866/21 i 2870/7

Nr rys.: **KZ1**

Treść rys.: **RZUT FUNDAMENTÓW**

Skala: 1:50

Projektant:	Branża:	Podpis:	Data:
mgr inż. Damian Jureczko	Konstrukcja SLK/6687/PWBKb/16		09.2026
Sprawdzający: mgr inż. Dariusz Towarnicki	Branża: Konstrukcja SLK/5942/PWBKb/15	Podpis:	Rewizja: -

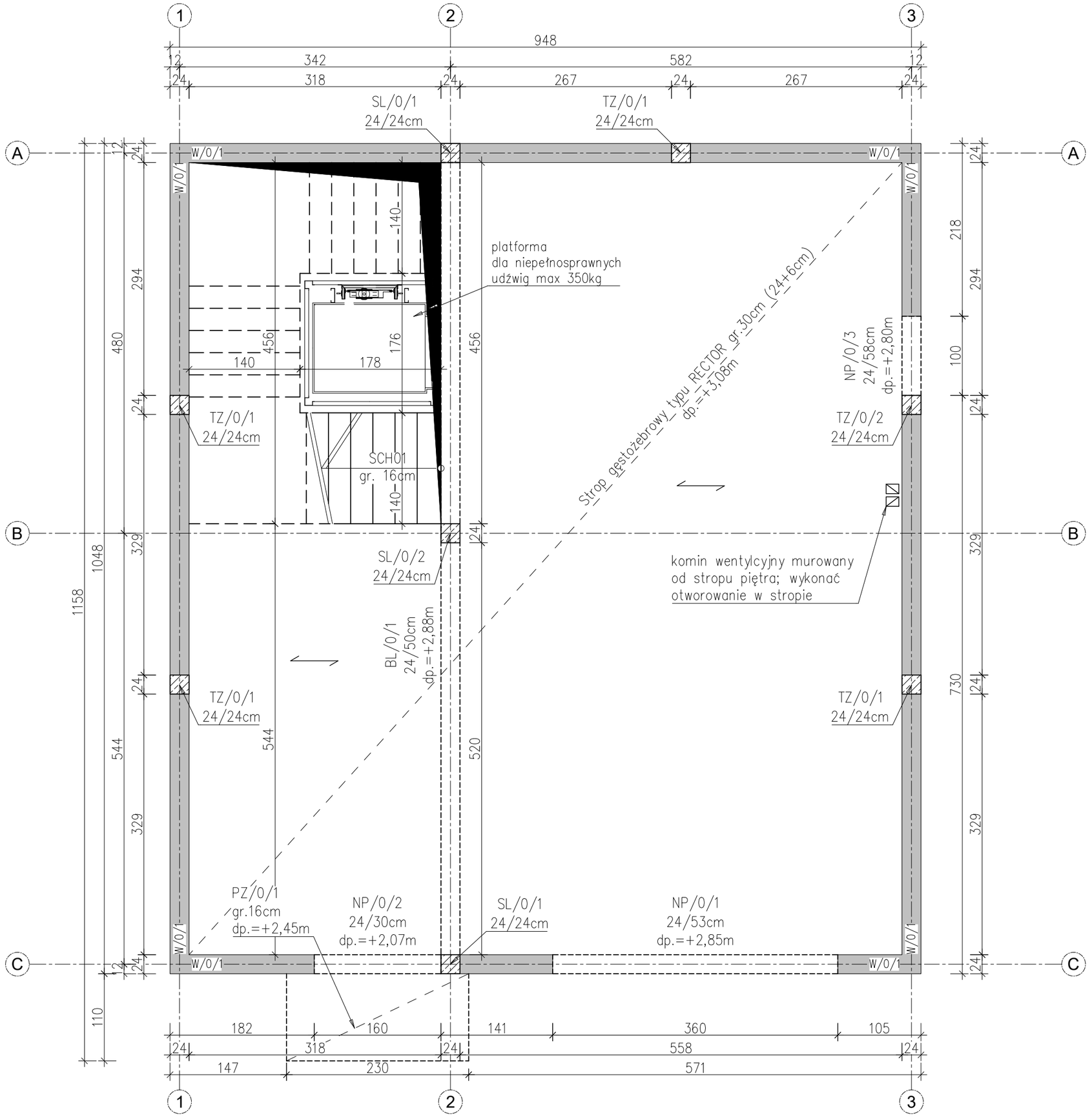

LEGENDA:

- ściana nośna gr. 24cm – Silka E24 kl. 15
- słup/trzpień żelbetowy

W/0/1 – wieniec żelbetowy bxh=24x35cm dp.=+3,03m
NP/x/x – nadproże żelbetowe
SL/x/x – słup żelbetowy
TZ/x/x – trzpień żelbetowy
BL/x/x – belka żelbetowa
PZ/x/x – płyta zadaszenia monolityczna
SCHxx – schody żelbetowe monolityczne
dp.=xxx – dolny poziom elementu

UWAGI:

1. Budowę realizować w oparciu o projekty wszystkich branż.
2. Geometrię oraz lokalizację poszczególnych elementów konstrukcyjnych zweryfikować z rysunkami architektury. Różnice konsultować na bieżąco z projektantem.
3. Żelbetowe elementy konstrukcyjne należy wykonać w oparciu o wytyczne i postanowienia PN–EN 1992–1–1:2008.
4. Poziom nadproży zweryfikować z wymaganiami dostawcy stolarki okiennej i drzwiowej.
5. Poziom elementów konstrukcyjnych podano od poziomu ±0,00 (gotowej posadzki parteru).
6. STROP GĘSTOŻEBROWY TYPU RECTOR WYKONAĆ WG WYTYCZNYCH DOSTAWCY STROPU.
7. Zbrojenie elementów żelbetowych wg rysunków szczegółowych.
8. Wymiary podano w [cm].

Beton	C25/30
Stal zbrojeniowa	AIII–N/B500B
Otulina	wg rys. szczegół.
Klasa ekspozycji	XC0
Elementy murowane	Bloczki silikatowe kl. 15

Jednostka projektowa:
NOVA Projekt
Biuro Projektów Budowlanych
ul. Dąbrówki 5B/5
44-207 Rybnik
mail: nova.jureczko@gmail.com

Temat:
BUDOWA BUDYNKU ZAPLECZA HOSPICJUM W RAMACH PROJEKTU „HOSPICJUM DOMOWE W ŻORACH - NOWA JAKOŚĆ OPIEKI”

Inwestor: Stowarzyszenie Przyjaciół Chorych "Hospicjum im. Jana Pawła II", ul. Promienna 4, 44-240 Żory

Adres budowy: Żory, ul. Promienna, dz. nr 2866/21 i 2870/7

Nr rys.: **KZ2**

Treść rys.: **RZUT PARTERU**

Skala: 1:50

Data: 09.2026

Projektant:	Branża:	Podpis:
mgr inż. Damian Jureczko	Konstrukcja SLK/6687/PWBKb/16	
Sprawdzający:	Branża:	Podpis:
mgr inż. Dariusz Towarnicki	Konstrukcja SLK/5942/PWBKb/15	

Rewizja: -

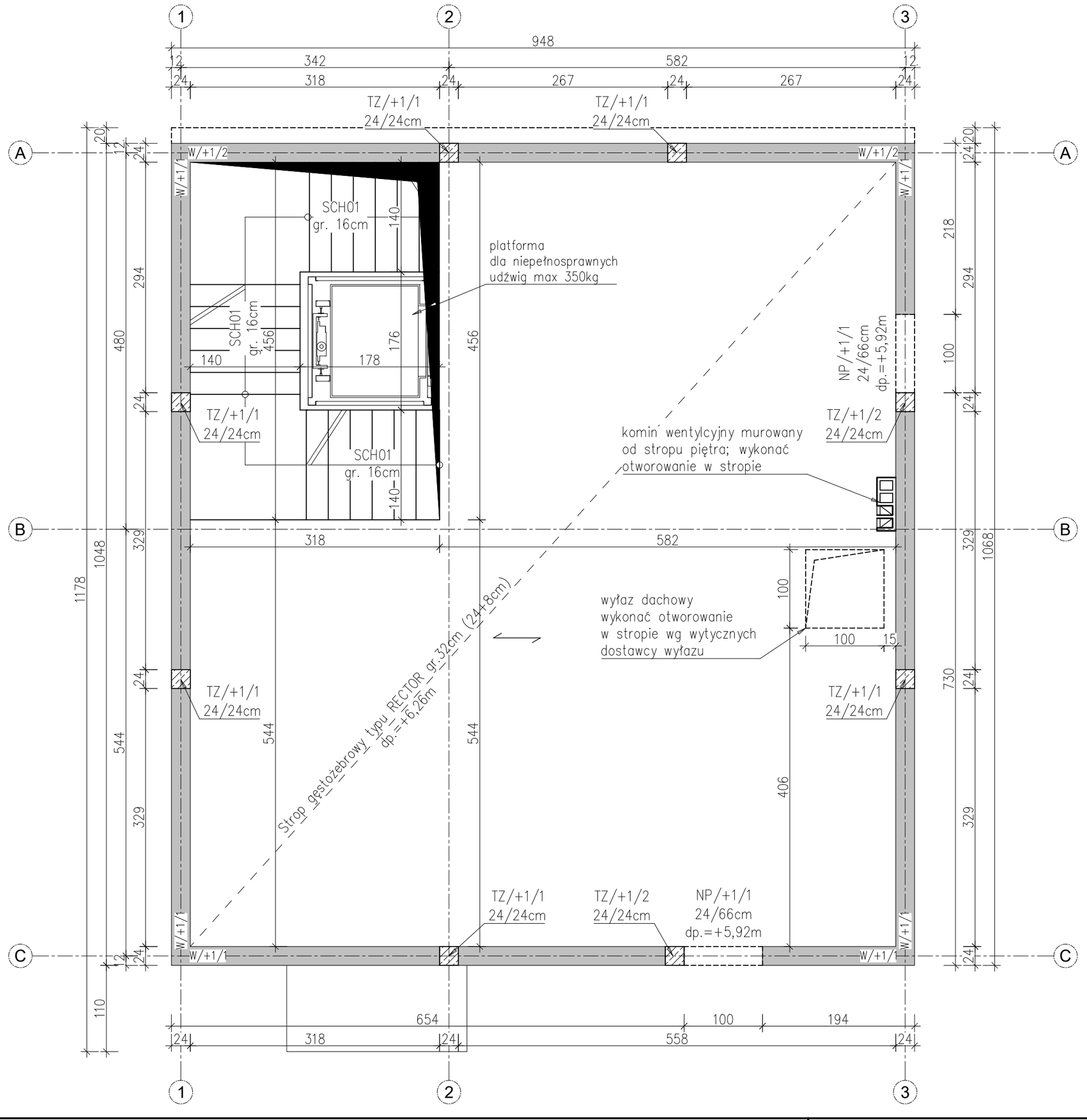

LEGENDA:

– ściana nośna gr. 24cm – Silka E24 kl. 15

– słup/trzpień żelbetowy

W/+1/1– wieniec żelbetowy bxh=24x40cm dp.=+6,18m
W/+1/2– wieniec żelbetowy bxh=24x40/44x16cm dp.=+6,18m
NP/x/x– nadproże żelbetowe
TZ/x/x – trzpień żelbetowy
SCHxx – schody żelbetowe monolityczne
dp.=xxx– dolny poziom elementu

UWAGI:

1. Budowę realizować w oparciu o projekty wszystkich branż.
2. Geometrię oraz lokalizację poszczególnych elementów konstrukcyjnych zweryfikować z rysunkami architektury. Różnice konsultować na bieżąco z projektantem.
3. Żelbetowe elementy konstrukcyjne należy wykonać w oparciu o wytyczne i postanowienia PN–EN 1992–1–1:2008.
4. Poziom nadproży zweryfikować z wymaganiami dostawcy stolarki okiennej i drzwiowej.
5. Poziom elementów konstrukcyjnych podano od poziomu ±0,00 (gotowej posadzki parteru).
6. STROP GĘSTOŻEBROWY TYPU RECTOR WYKONAĆ WG WYTYCZNYCH DOSTAWCY STROPU.
7. Zbrojenie elementów żelbetowych wg rysunków szczegółowych.
8. Wymiary podano w [cm].

Beton	C25/30
Stal zbrojeniowa	AIII–N/B500B
Otulina	wg rys. szczegół.
Klasa ekspozycji	XC0
Elementy murowane	Bloczki silikatowe kl. 15

Jednostka projektowa:
NOVA Projekt
Biuro Projektów Budowlanych
ul. Dąbrówki 5B/5
44-207 Rybnik
mail: nova.jureczko@gmail.com

Temat:
BUDOWA BUDYNKU ZAPLECZA HOSPICJUM W RAMACH PROJEKTU „HOSPICJUM DOMOWE W ŻORACH - NOWA JAKOŚĆ OPIEKI”

Inwestor: Stowarzyszenie Przyjaciół Chorych "Hospicjum im. Jana Pawła II", ul. Promienna 4, 44-240 Żory	Adres budowy: Żory, ul. Promienna, dz. nr 2866/21 i 2870/7	Nr rys.: **KZ3**
Treść rys.: **RZUT PIĘTRA**		Skala: 1:50
Projektant: mgr inż. Damian Jureczko	Branża: Konstrukcja SLK/6687/PWBKb/16	Podpis:
Sprawdzający: mgr inż. Dariusz Towarnicki	Branża: Konstrukcja SLK/5942/PWBKb/15	Podpis:
		Data: 09.2026
		Rewizja: -

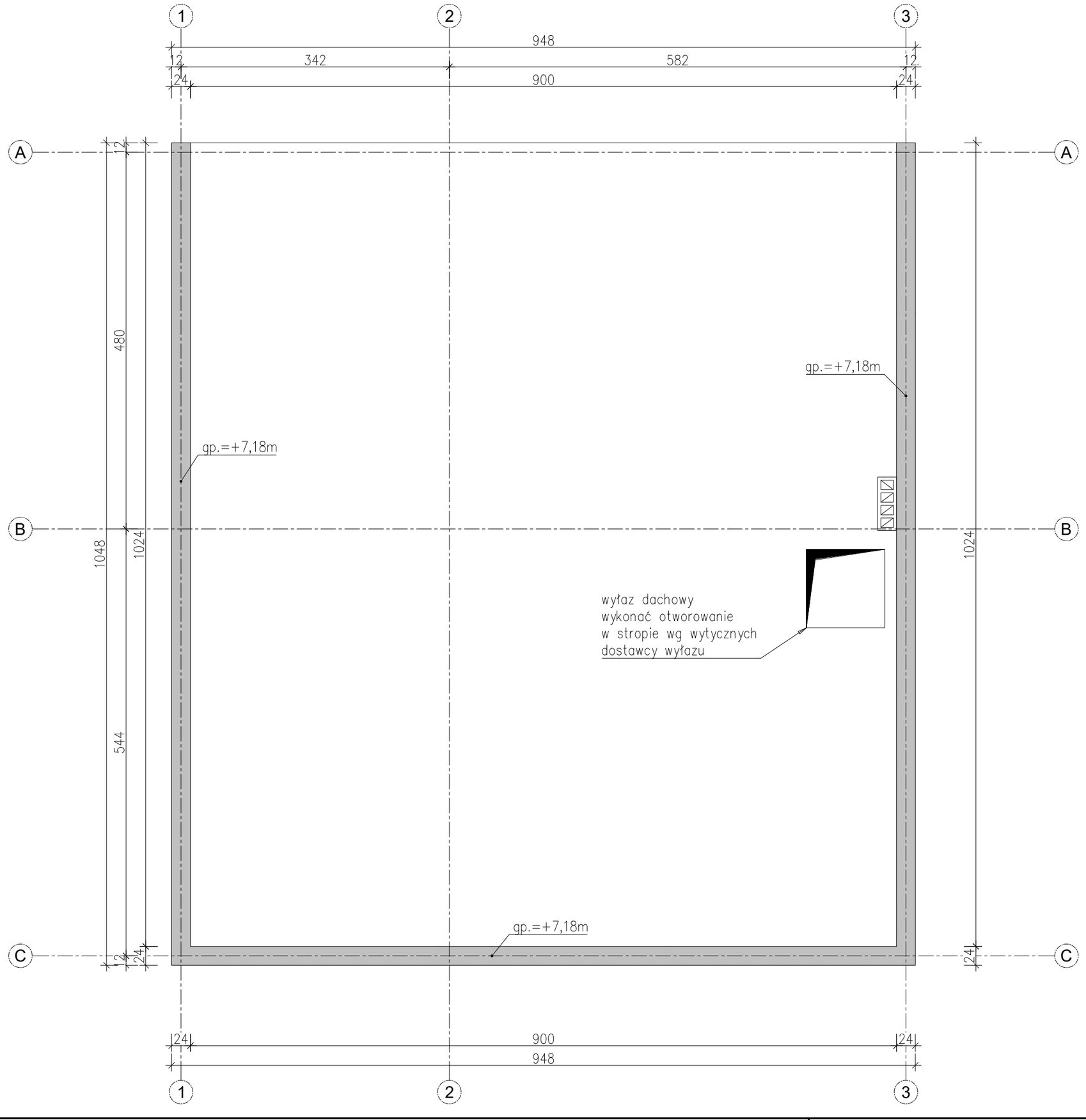

LEGENDA:

– ściana attyki gr. 24cm – Silka E24 kl. 15

gp.=xxx– górny poziom attyki

UWAGI:

1. Budowę realizować w oparciu o projekty wszystkich branż.
2. Geometrię oraz lokalizację poszczególnych elementów konstrukcyjnych zweryfikować z rysunkami architektury. Różnice konsultować na bieżąco z projektantem.
3. Żelbetowe elementy konstrukcyjne należy wykonać w oparciu o wytyczne i postanowienia PN–EN 1992–1–1:2008.
4. Poziom elementów konstrukcyjnych podano od poziomu ±0,00 (gotowej posadzki parteru).
5. Wymiary podano w [cm].

Beton	C25/30
Stal zbrojeniowa	AIII–N/B500B
Otulina	wg rys. szczegół.
Klasa ekspozycji	XC0
Elementy murowane	Bloczki silikatowe kl. 15

Jednostka projektowa:

NOVA Projekt

Biuro Projektów Budowlanych

ul. Dąbrówki 5B/5
44-207 Rybnik
mail: nova.jureczko@gmail.com

Temat:

BUDOWA BUDYNKU ZAPLECZA HOSPICJUM W RAMACH PROJEKTU „HOSPICJUM DOMOWE W ŻORACH - NOWA JAKOŚĆ OPIEKI”

Inwestor: Stowarzyszenie Przyjaciół Chorych "Hospicjum im. Jana Pawła II", ul. Promienna 4, 44-240 Żory	Adres budowy: Żory, ul. Promienna, dz. nr 2866/21 i 2870/7	Nr rys.: **KZ4**
Treść rys.: **RZUT ATTYKI**		Skala: 1:50
Projektant: mgr inż. Damian Jureczko	Branża: Konstrukcja SLK/6687/PWBKb/16	Podpis:
Sprawdzający: mgr inż. Dariusz Towarnicki	Branża: Konstrukcja SLK/5942/PWBKb/15	Podpis:
		Data: 09.2026
		Rewizja: -

ŁAWA FUNDAMENTOWA LF/F/1
SKALA 1:20
Lc = ~39,0mb

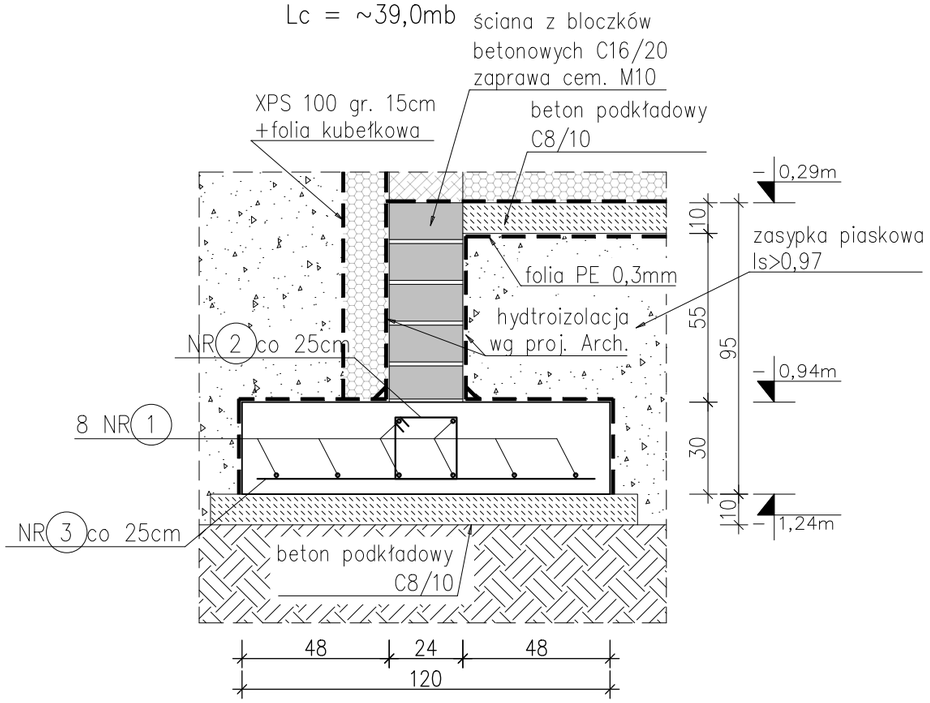

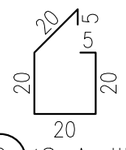

160 NR 2 ø8 A-IIIN L=90cm

4290 – uwzględniono 10% naddatek

8 NR 1 ø12 A-IIIN L=4290cm

110

160 NR 3 ø12 A-IIIN L=110cm

SPOSÓB KOTWIENIA PRĘTÓW #12 W NAROŻACH

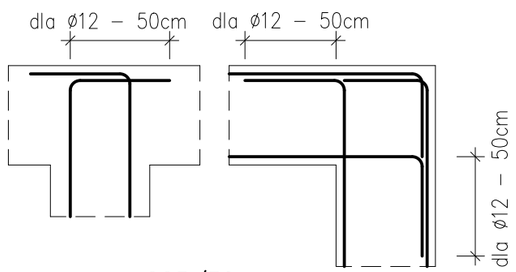

Beton	C25/30
Stal zbrojeniowa	AIII-N/B500B
Otulina	5,0cm.
Klasa ekspozycji	XC1
Elementy murowane	Bloczki betonowe C16/20

STOPA FUNDAMENTOWA SF/F/1
SKALA 1:20
Sztuk: 1

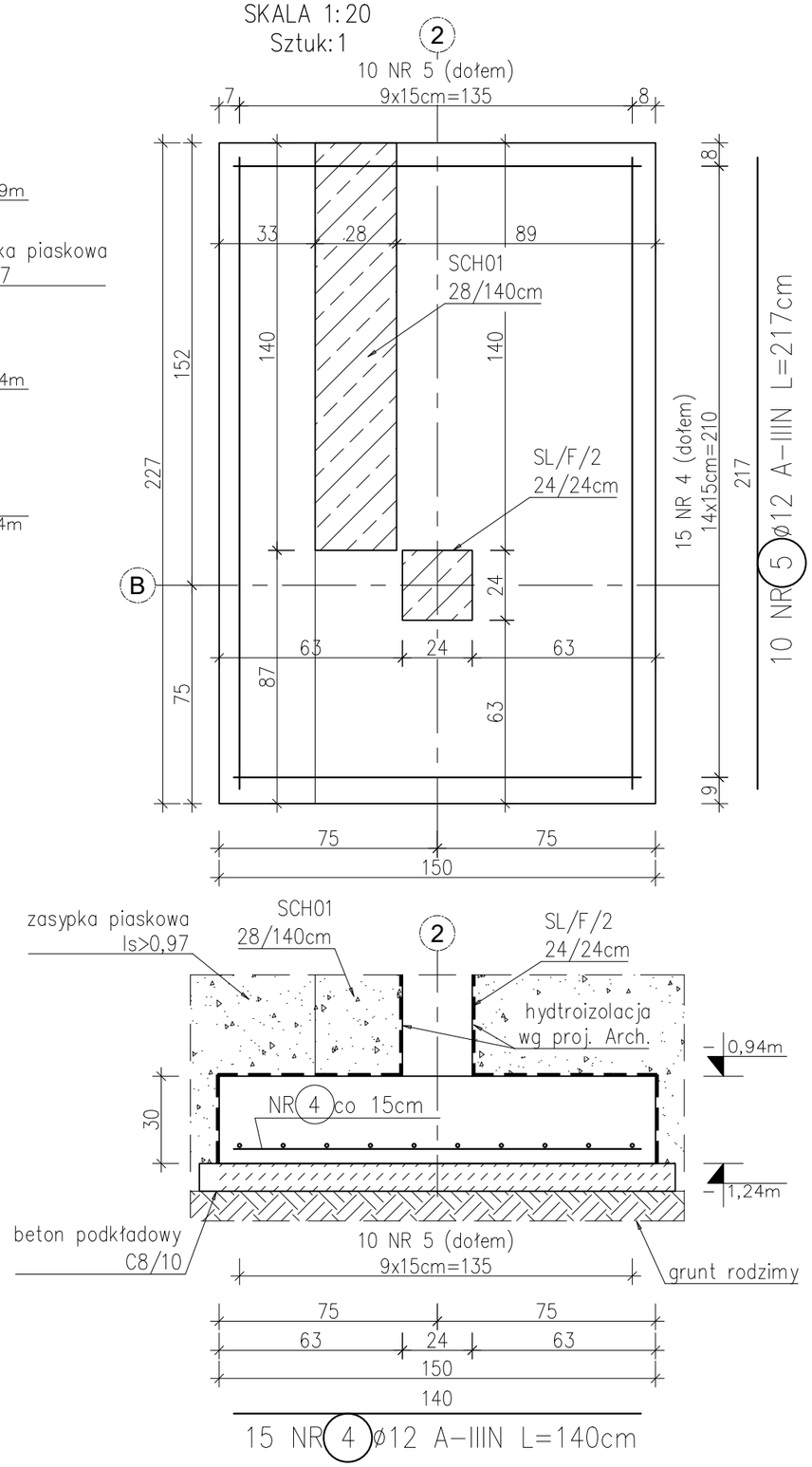

15 NR 4 ø12 A-IIIN L=140cm

ZESTAWIENIE STALI ZBROJENIOWEJ

Nr	ø [mm]	Gat. stali	Ilość	Długość[cm]	Łączna długość [m] A-IIIN ø8	Łączna długość [m] A-IIIN ø12
Masa na 1m [kg/m]					0.39	0.89
1. ELEMENT: LF/F/1, SF/F/1						Nr rys. : KW1
1	12	A-IIIN	8	4290		343,2
2	8	A-IIIN	160	90	144,0	
3	12	A-IIIN	160	110		176,0
4	12	A-IIIN	15	140		21,0
5	12	A-IIIN	10	217		21,7
Suma długości. [m]					144,0	561,9
Masa prętów. [kg]					56,2	500,1
Masa 1 sztuki. [kg]					556,3	
Łączna masa stali. [kg] :					556,3	

UWAGI:
1. Budowę realizować w oparciu o projekty wszystkich branż.
2. Geometrię oraz lokalizację poszczególnych elementów konstrukcyjnych zweryfikować z rysunkami architektury. Różnice konsultować na bieżąco z projektantem.
3. Żelbetowe elementy konstrukcyjne należy wykonać w oparciu o wytyczne i postanowienia PN-EN 1992-1-1:2008.
4. Podczas prowadzenia wykopów w gruntach spoistych, prace te należy wykonać tak, aby nie dopuścić do gromadzenia się wody w wykopie, gdyż spowoduje to uplastycznienie tych gruntów i obniży ich parametry wytrzymałościowe.
5. Wykopu fundamentowego nie pozostawiać niezabezpieczonego na okres zimowy, ze względu na przemarzanie gruntów.
6. W przypadku wystąpienia gruntów nienośnych, należy wykonać wymianę gruntu na piasek średni o wskaźniku zagęszczenia Is>0,97.
7. Zasypkę fundamentową wykonać z piasku średniego zagęszczonego mechanicznie do Is>0,97.
8. Poziom elementów konstrukcyjnych podano od poziomu ±0,00 (gotowej posadzki parteru).
9. Warstwy hydroizolacji oraz termoizolacji wg Architektury.
10. W miejscu występowania słupów/trzpieni żelbetowych z ławy fundamentowej należy wykonać zbrojenie startowe.
11. RYSUNEK ROZPATRYWAĆ WRAZ Z POZOSTAŁYMI RYSUNKAMI ZESTAWCZYMI ORAZ SZCZEGÓWOWYMI KONSTRUKCJI.
12. Maksymalna wielkość kruszywa – 16mm.
13. Należy unikać powielania się zakładów zbrojenia dolnego i górnego.
14. Wymiary podano w [cm].

Jednostka projektowa:
NOVA Projekt
Biuro Projektów Budowlanych
ul. Dąbrówki 5B/5
44-207 Rybnik
mail: nova.jureczko@gmail.com

Temat:
BUDOWA BUDYNKU ZAPLECZA HOSPICJUM W RAMACH PROJEKTU „HOSPICJUM DOMOWE W ŻORACH - NOWA JAKOŚĆ OPIEKI”

Inwestor: Stowarzyszenie Przyjaciół Chorych "Hospicjum im. Jana Pawła II", ul. Promienna 4, 44-240 Żory	Adres budowy: Żory, ul. Promienna, dz. nr 2866/21 i 2870/7	Nr rys.: **KW1**
Treść rys.: **ELEMENT: LF/F/1, SF/F/1**		Skala: 1:20
Projektant: mgr inż. Damian Jureczko	Branża: Konstrukcja SLK/6687/PWBKb/16	Podpis:
Sprawdzający: mgr inż. Dariusz Towarnicki	Branża: Konstrukcja SLK/5942/PWBKb/15	Podpis:
		Data: 09.2026
		Rewizja: -

PŁYTA PODSZYBIA DŹWIGU PPD1
SKALA 1:20
Sztuk:1

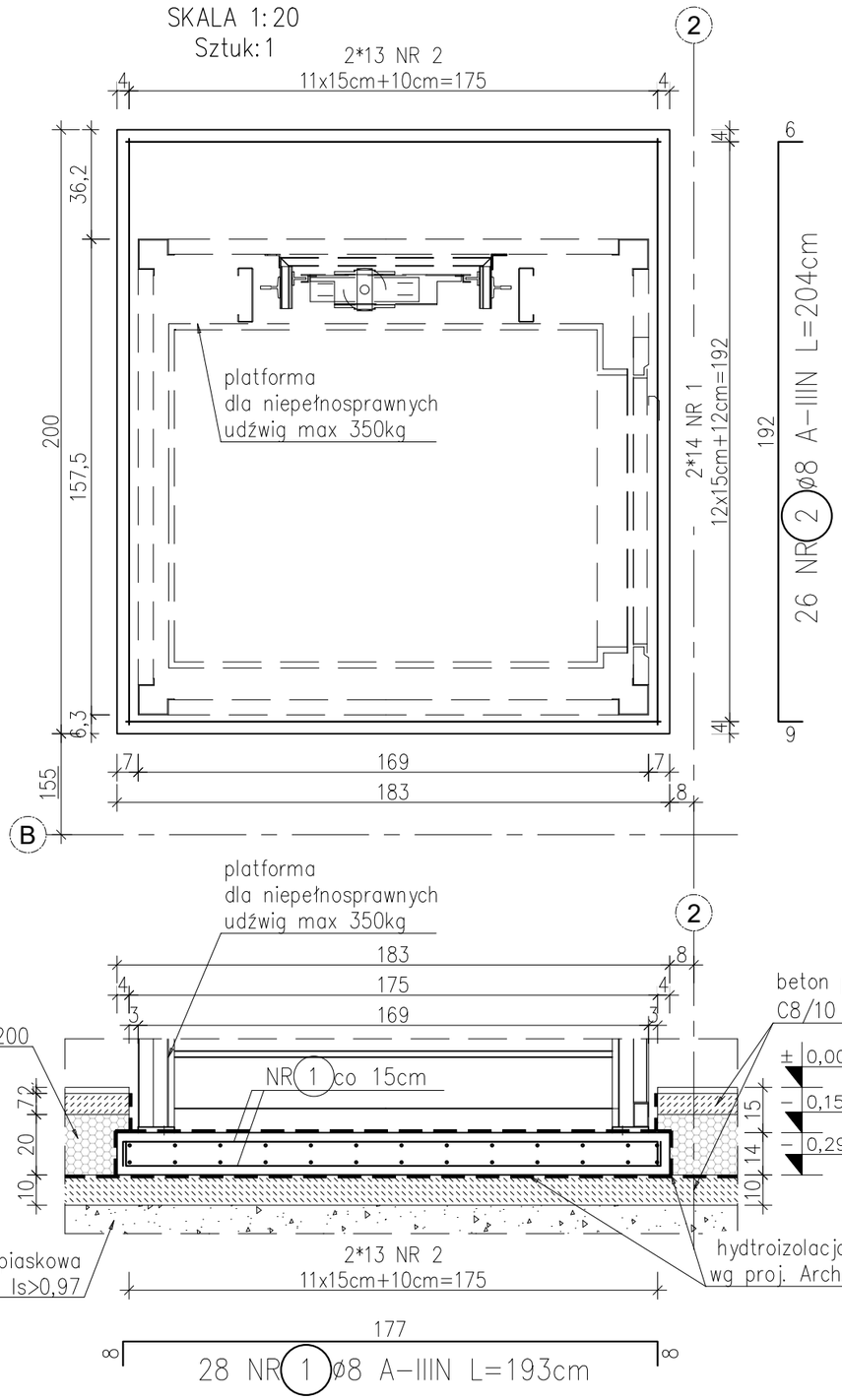

ZESTAWIENIE STALI ZBROJENIOWEJ

Nr	ø [mm]	Gat. stali	Ilość	Długość[cm]	Łączna długość [m] A-IIIN ø8	Łączna długość [m] A-IIIN ø12
Masa na 1m [kg/m]					0.39	0.89
1. ELEMENT: PPD1						Nr rys. : KW2
1	8	A-IIIN	28	193	54,0	
2	8	A-IIIN	26	204	53,0	
Suma długości. [m]					107,0	
Masa prętów. [kg]					41,7	
Masa 1 sztuki. [kg]					41,7	
Łączna masa stali. [kg] :					41,7	

UWAGI:
1. Budowę realizować w oparciu o projekty wszystkich branż.
2. Geometrię oraz lokalizację poszczególnych elementów konstrukcyjnych zweryfikować z rysunkami architektury. Różnice konsultować na bieżąco z projektantem.
3. Żelbetowe elementy konstrukcyjne należy wykonać w oparciu o wytyczne i postanowienia PN-EN 1992-1-1:2008.
4. W przypadku wystąpienia gruntów nienośnych, należy wykonać wymianę gruntu na piasek średni o wskaźniku zagęszczenia Is>0,97.
5. Zasypkę fundamentową wykonać z piasku średniego zagęszczonego mechanicznie do Is>0,97.
6. Poziom elementów konstrukcyjnych podano od poziomu ±0,00 (gotowej posadzki parteru).
7. Warstwy hydroizolacji oraz termoizolacji wg Architektury.
8. PŁYTĘ PODSZYBIA ORAZ ŚCIANY PODSZYBIA DO WYSOKOŚCI 100mm NALEŻY ZABEZPIECZYĆ PRZED WSIĄKANIEM OLEJU.
9. RYSUNEK ROZPATRYWAĆ WRAZ Z POZOSTAŁYMI RYSUNKAMI ZESTAWCZYMI ORAZ SZCZEGÓWOWYMI KONSTRUKCJI.
10. PŁYTĘ PODSZYBIA POSADOWIĆ NA WARSTWIE BETONU PODKŁADOWEGO POSADZKI.
11. W celu podparcia górnego zbrojenia należy stosować podkładni liniowe (max. rozstaw 70cm) lub punktowo (4szt./m^2).
12. Maksymalna wielkość kruszywa – 16mm.
13. Wymiary podano w [cm].

Beton	C25/30
Stal zbrojeniowa	AIII-N/B500B
Otulina	3,0cm.
Klasa ekspozycji	XC1

Jednostka projektowa:
NOVA Projekt
Biuro Projektów Budowlanych
ul. Dąbrówki 5B/5
44-207 Rybnik
mail: nova.jureczko@gmail.com

Temat:
BUDOWA BUDYNKU ZAPLECZA HOSPICJUM W RAMACH PROJEKTU „HOSPICJUM DOMOWE W ŻORACH - NOWA JAKOŚĆ OPIEKI”

Inwestor: Stowarzyszenie Przyjaciół Chorych "Hospicjum im. Jana Pawła II", ul. Promienna 4, 44-240 Żory	Adres budowy: Żory, ul. Promienna, dz. nr 2866/21 i 2870/7	Nr rys.: **KW2**
Treść rys.: **ELEMENT: PPD1**		Skala: 1:20
Projektant: mgr inż. Damian Jureczko	Branża: Konstrukcja SLK/6687/PWBKb/16	Podpis:
Sprawdzający: mgr inż. Dariusz Towarnicki	Branża: Konstrukcja SLK/5942/PWBKb/15	Podpis:
		Data: 09.2026
		Rewizja: -

TRZPIEŃ TZ/0/1
SKALA 1:30
Sztuk: 4

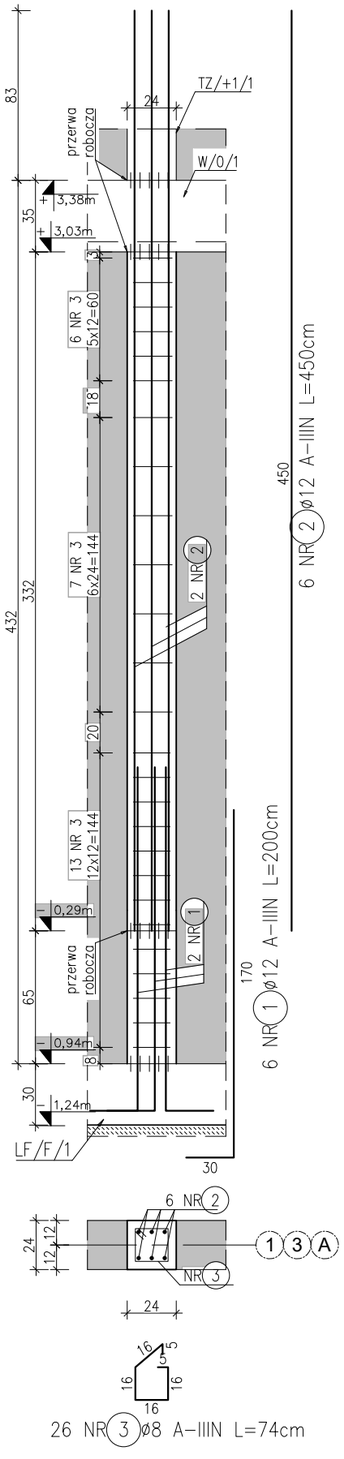

26 NR 3 ø8 A-IIIN L=74cm

TRZPIEŃ TZ/0/2
SKALA 1:30
Sztuk: 1

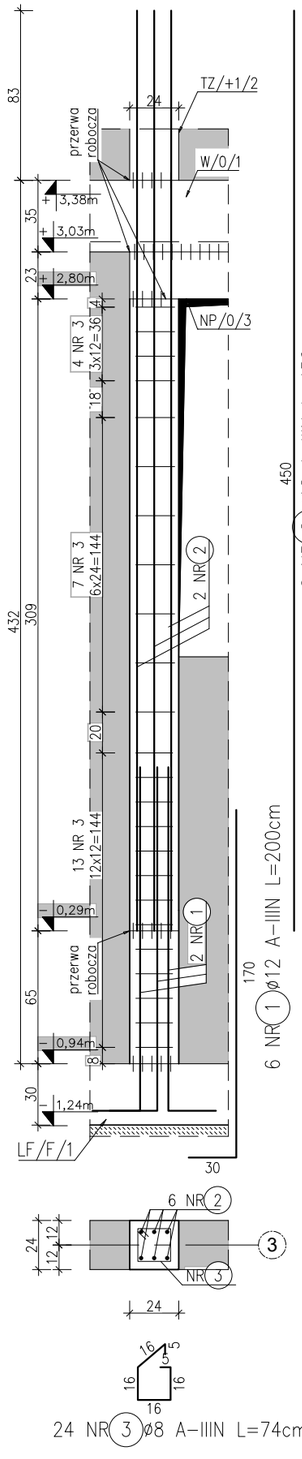

24 NR 3 ø8 A-IIIN L=74cm

SŁUP SL/0/1
SKALA 1:30
Sztuk: 2

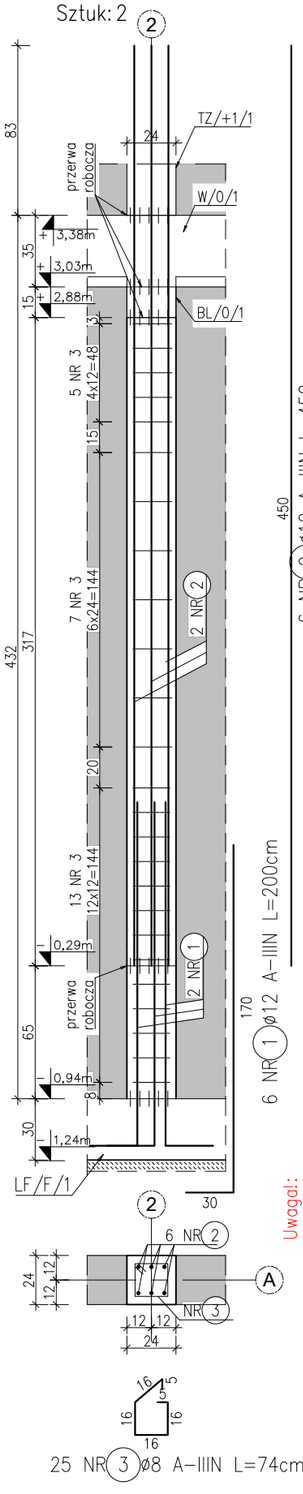

25 NR 3 ø8 A-IIIN L=74cm

Uwaga!:
Rysunek przedstawia słupw osi A/2.
Pozostały słup wykonać analogicznie.

SŁUP SL/0/2
SKALA 1:30
Sztuk: 1

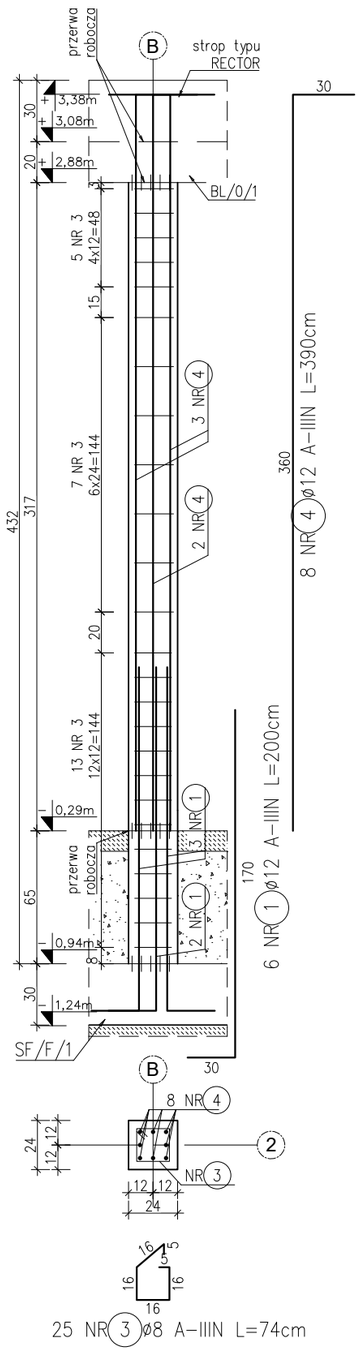

25 NR 3 ø8 A-IIIN L=74cm

ZESTAWIENIE STALI ZBROJENIOWEJ

Nr	ø [mm]	Gat. stali	Ilość	Długość[cm]	Łączna długość [m] A-IIIN ø8	Łączna długość [m] A-IIIN ø12
Masa na 1m [kg/m]					0.39	0.89
1. ELEMENT: TZ/0/1, TZ/0/2, SL/0/1, SL/0/2						Nr rys. : KW3
1	12	A-IIIN	50	200		100,0
2	12	A-IIIN	42	450		189,0
3	8	A-IIIN	203	74	150,2	
4	12	A-IIIN	8	390		31,2
Suma długości. [m]					150,2	320,2
Masa prętów. [kg]					58,6	285,0
Masa 1 sztuki. [kg]					343,6	
Łączna masa stali. [kg] :					343,6	

UWAGI:
1. Budowę realizować w oparciu o projekty wszystkich branż.
2. Geometrię oraz lokalizację poszczególnych elementów konstrukcyjnych zweryfikować z rysunkami architektury. Różnice konsultować na bieżąco z projektantem.
3. RYSUNEK ROZPATRYWAĆ WRAZ Z POZOSTAŁYMI RYSUNKAMI SZCZEGÓWOWYMI KONSTRUKCJI.
4. Żelbetowe elementy konstrukcyjne należy wykonać w oparciu o wytyczne i postanowienia PN-EN 1992-1-1:2008.
5. ZESTAWIENIE STALI PODANO DLA ŁĄCZNEJ ILOŚCI ELEMENTÓW.
6. Poziom elementów konstrukcyjnych podano od poziomu ±0,00 (gotowej posadzki parteru).
7. Wymiary podano w [cm].

Beton	C25/30
Stal zbrojeniowa	AIII-N/B500B
Otulina	4,0cm.
Klasa ekspozycji	XC1/XC0

Jednostka projektowa:
NOVA Projekt
Biuro Projektów Budowlanych
ul. Dąbrówki 5B/5
44-207 Rybnik
mail: nova.jureczko@gmail.com

Temat:
BUDOWA BUDYNKU ZAPLECZA HOSPICJUM W RAMACH PROJEKTU „HOSPICJUM DOMOWE W ŻORACH - NOWA JAKOŚĆ OPIEKI”

Inwestor: Stowarzyszenie Przyjaciół Chorych "Hospicjum im. Jana Pawła II", ul. Promienna 4, 44-240 Żory	Adres budowy: Żory, ul. Promienna, dz. nr 2866/21 i 2870/7	Nr rys.: **KW3**
Treść rys.: **ELEMENT: TZ/0/1, TZ/0/2, SL/0/1, SL/0/2**		Skala: 1:30
Projektant: mgr inż. Damian Jureczko	Branża: Konstrukcja SLK/6687/PWBKb/16	Podpis: / Data: 09.2026
Sprawdzający: mgr inż. Dariusz Towarnicki	Branża: Konstrukcja SLK/5942/PWBKb/15	Podpis: / Rewizja: -

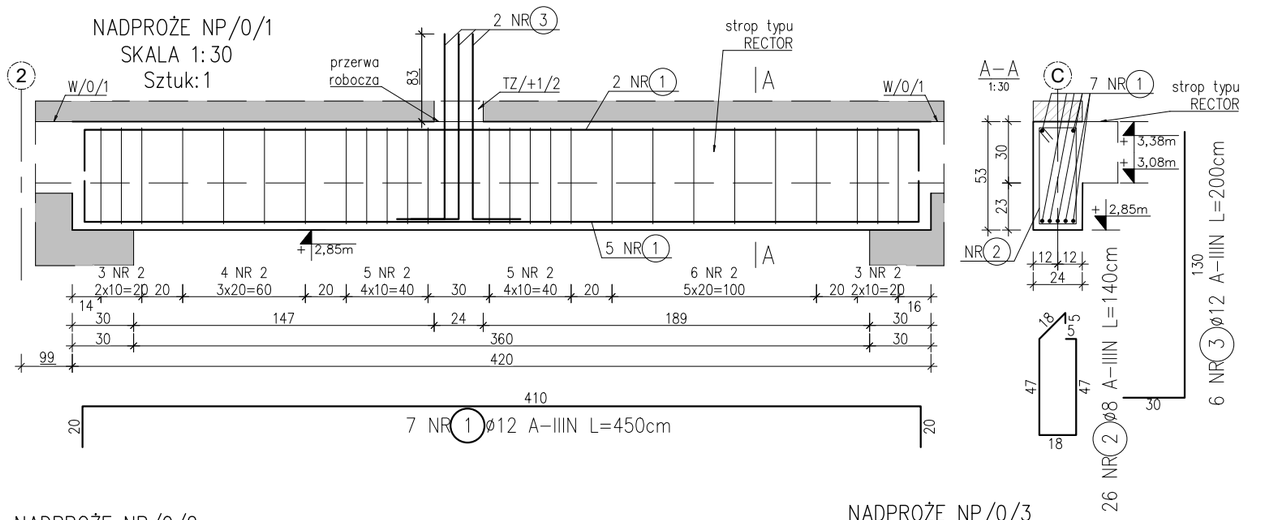

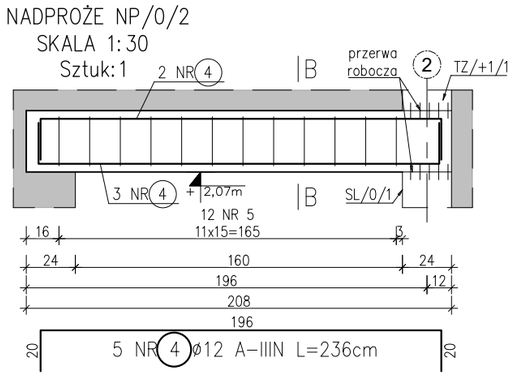

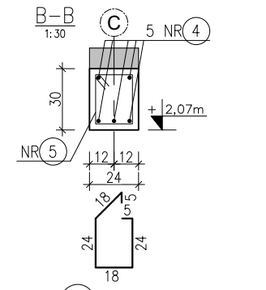

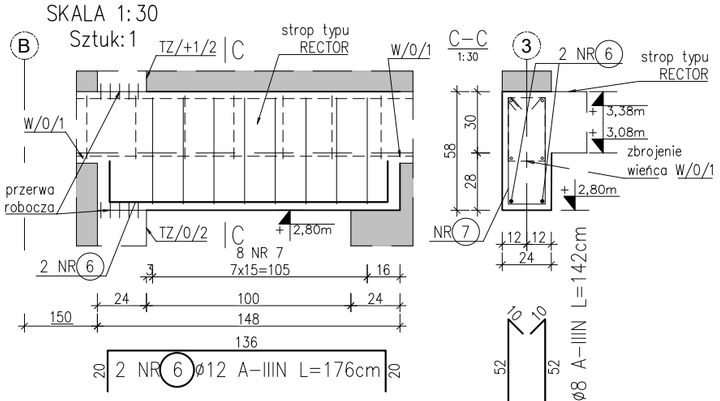

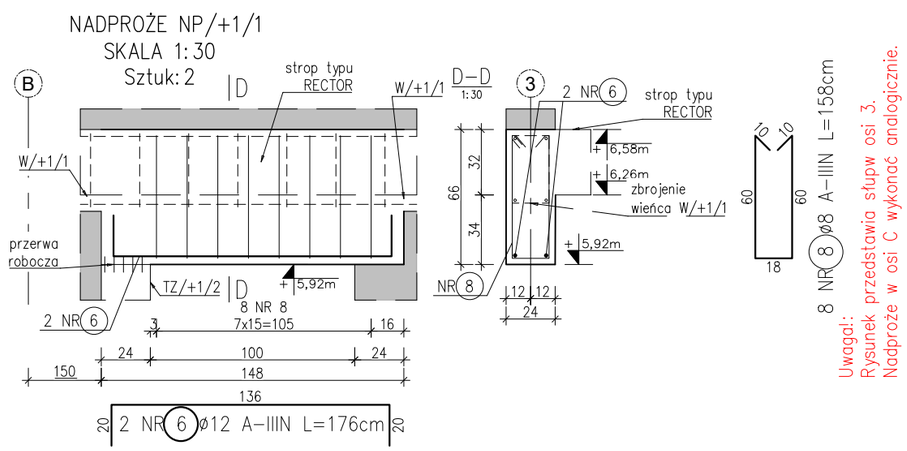

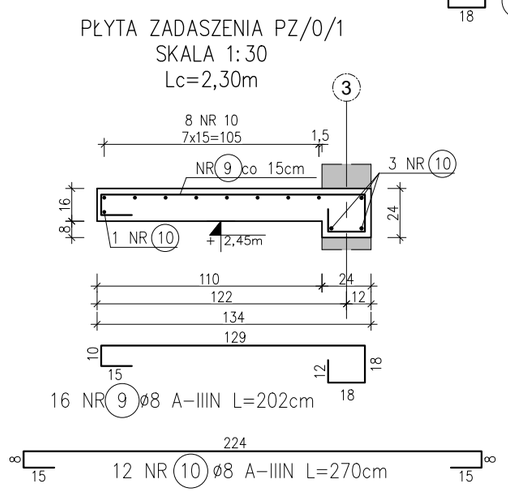

ZESTAWIENIE STALI ZBROJENIOWEJ

Nr	ø [mm]	Gat. stali	Ilość	Długość[cm]	Łączna długość [m] A-IIIN ø8	Łączna długość [m] A-IIIN ø12
Masa na 1m [kg/m]					0.39	0.89
1. ELEMENT: NP/0/1-3, NP/+1/1, PZ/0/1						Nr rys. : KW4
1	12	A-IIIN	7	450		31,5
2	8	A-IIIN	26	140	36,4	
3	12	A-IIIN	6	200		12,0
4	12	A-IIIN	5	236		11,8
5	8	A-IIIN	12	94	11,3	
6	12	A-IIIN	6	176		10,6
7	8	A-IIIN	8	142	11,4	
8	8	A-IIIN	16	158	25,3	
9	8	A-IIIN	16	202	32,3	
10	8	A-IIIN	12	270	32,4	
Suma długości. [m]					149,1	65,9
Masa prętów. [kg]					58,1	58,7
Masa 1 sztuki. [kg]					116,8	
Łączna masa stali. [kg] :					116,8	

UWAGI:
1. Budowę realizować w oparciu o projekty wszystkich branż.
2. Geometrię oraz lokalizację poszczególnych elementów konstrukcyjnych zweryfikować z rysunkami architektury. Różnice konsultować na bieżąco z projektantem.
3. RYSUNEK ROZPATRYWAĆ WRAZ Z POZOSTAŁYMI RYSUNKAMI SZCZEGÓWOWYMI KONSTRUKCJI.
4. Żelbetowe elementy konstrukcyjne należy wykonać w oparciu o wytyczne i postanowienia PN-EN 1992-1-1:2008.
5. ZESTAWIENIE STALI PODANO DLA ŁĄCZNEJ ILOŚCI ELEMENTÓW.
6. Poziom elementów konstrukcyjnych podano od poziomu ±0,00 (gotowej posadzki parteru).
7. ZBROJENIE WIEŃCA W/0/1, W/+1/1 PRZEPUSZCZAĆ PRZEZ NADPROŻE NP/0/3, NP/+1/1.
8. Wymiary podano w [cm].

Beton	C25/30
Stal zbrojeniowa	AIII-N/B500B
Otulina	3,0cm
Klasa ekspozycji	XC0

Jednostka projektowa:
NOVA Projekt
Biuro Projektów Budowlanych
ul. Dąbrówki 5B/5
44-207 Rybnik
mail: nova.jureczko@gmail.com

Temat:
BUDOWA BUDYNKU ZAPLECZA HOSPICJUM W RAMACH PROJEKTU „HOSPICJUM DOMOWE W ŻORACH - NOWA JAKOŚĆ OPIEKI”

Inwestor: Stowarzyszenie Przyjaciół Chorych "Hospicjum im. Jana Pawła II", ul. Promienna 4, 44-240 Żory	Adres budowy: Żory, ul. Promienna, dz. nr 2866/21 i 2870/7	Nr rys.: **KW4**
Treść rys.: **ELEMENT: NP/0/1-3, NP/+1/1, PZ/0/1**		Skala: 1:30
Projektant: mgr inż. Damian Jureczko	Branża: Konstrukcja SLK/6687/PWBKb/16	Podpis: Data: 09.2026
Sprawdzający: mgr inż. Dariusz Towarnicki	Branża: Konstrukcja SLK/5942/PWBKb/15	Podpis: Rewizja: -

BELKA BL/0/1
SKALA 1:30
Sztuk: 1

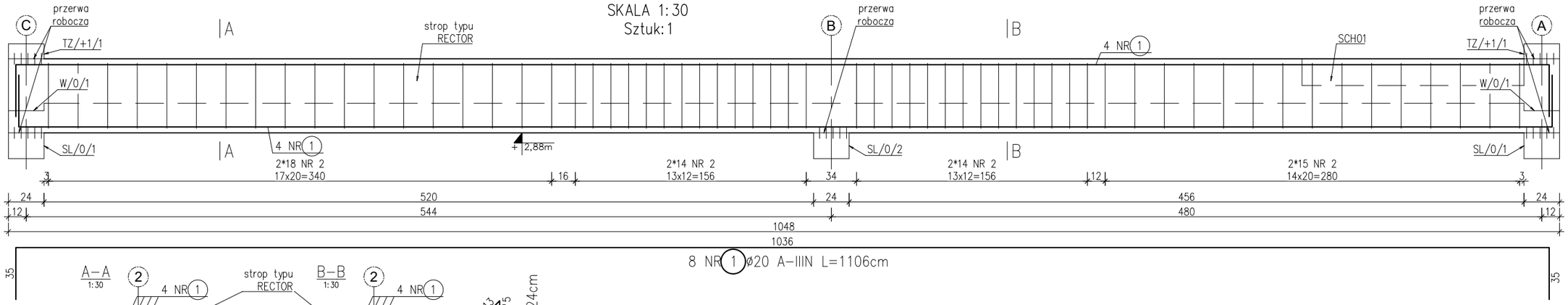

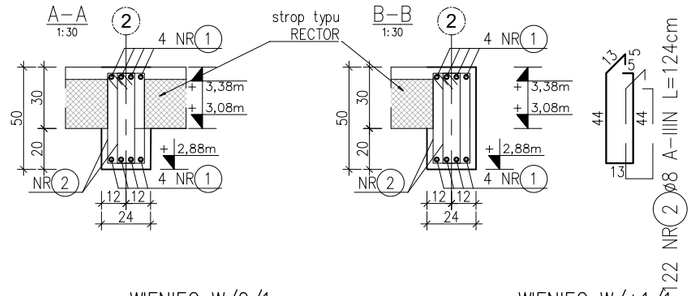

WIENIEC W/0/1
SKALA 1:30
lc= ~36,60mb

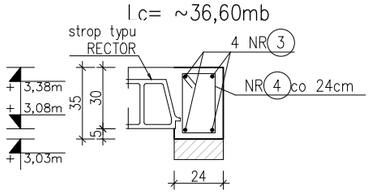

4026 – uwzględniono 10% naddatek

4 NR 3 ø12 A-IIIN L=4026cm

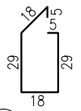

158 NR 4 ø8 A-IIIN L=104cm

WIENIEC W/+1/1
SKALA 1:30
lc= ~29,70mb

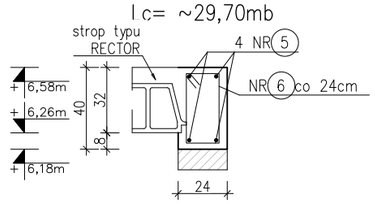

3267 – uwzględniono 10% naddatek

4 NR 5 ø12 A-IIIN L=3267cm

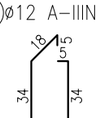

125 NR 6 ø8 A-IIIN L=114cm

WIENIEC W/+1/2
SKALA 1:30
Lc= ~9,50mb

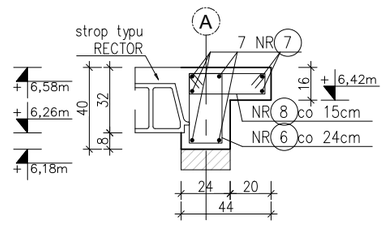

1050 – uwzględniono 10% naddatek

7 NR 7 ø12 A-IIIN L=1050cm

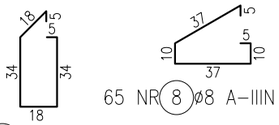

40 NR 6 ø8 A-IIIN L=114cm

65 NR 8 ø8 A-IIIN L=104cm

SPOSÓB KOTWIENIA PRĘTÓW #12 W NAROŻACH

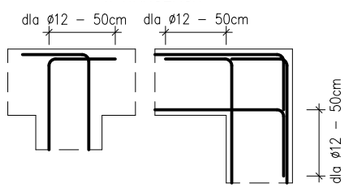

ZESTAWIENIE STALI ZBROJENIOWEJ

Nr	ø [mm]	Gat. stali	Ilość	Długość[cm]	Łączna długość [m] A-IIIN ø8	A-IIIN ø12	A-IIIN ø20
Masa na 1m [kg/m]					0.39	0.89	2.47
1. ELEMENT: BL/0/1, W/0/1, W/+1/1, W/+1/2							Nr rys. : KW5
1	20	A-IIIN	8	1106			88,5
2	8	A-IIIN	122	124	151,3		
3	12	A-IIIN	4	4026		161,0	
4	8	A-IIIN	158	104	164,3		
5	12	A-IIIN	4	3267		130,7	
6	8	A-IIIN	165	114	188,1		
7	12	A-IIIN	7	1050		73,5	
8	8	A-IIIN	65	104	67,6		
Suma długości. [m]					571,3	365,2	88,5
Masa prętów. [kg]					222,8	325,0	218,6
Masa 1 sztuki. [kg]						766,4	
Łączna masa stali. [kg] :						766,4	

Beton	C25/30
Stal zbrojeniowa	AIII–N/B500B
Otulina	3,0cm
Klasa ekspozycji	XC0

UWAGI:
1. Budowę realizować w oparciu o projekty wszystkich branż.
2. Geometrię oraz lokalizację poszczególnych elementów konstrukcyjnych zweryfikować z rysunkami architektury. Różnice konsultować na bieżąco z projektantem.
3. RYSUNEK ROZPATRYWAĆ WRAZ Z POZOSTAŁYMI RYSUNKAMI SZCZEGÓŁOWYMI KONSTRUKCJI.
4. Żelbetowe elementy konstrukcyjne należy wykonać w oparciu o wytyczne i postanowienia PN–EN 1992–1–1:2008.
5. ZESTAWIENIE STALI PODANO DLA ŁĄCZNEJ ILOŚCI ELEMENTÓW.
6. Poziom elementów konstrukcyjnych podano od poziomu ±0,00 (gotowej posadzki parteru).
7. ZBROJENIE WIEŃCA W/0/1, W/+1/1 PRZEPUSZCZAĆ PRZEZ NADPROŻE NP/0/3, NP/+1/1.
8. Wymiary podano w [cm].

Jednostka projektowa:
NOVA Projekt
Biuro Projektów Budowlanych
ul. Dąbrówki 5B/5
44-207 Rybnik
mail: nova.jureczko@gmail.com

Temat:
BUDOWA BUDYNKU ZAPLECZA HOSPICJUM W RAMACH PROJEKTU „HOSPICJUM DOMOWE W ŻORACH - NOWA JAKOŚĆ OPIEKI”

Inwestor: Stowarzyszenie Przyjaciół Chorych "Hospicjum im. Jana Pawła II", ul. Promienna 4, 44-240 Żory	Adres budowy: Żory, ul. Promienna, dz. nr 2866/21 i 2870/7	Nr rys.: **KW5**
Treść rys.: **ELEMENT: BL/0/1, W/0/1, W/+1/1, W/+1/2**		Skala: 1:30
Projektant: mgr inż. Damian Jureczko	Branża: Konstrukcja SLK/6687/PWBKb/16	Podpis: Data: 09.2026
Sprawdzający: mgr inż. Dariusz Towarnicki	Branża: Konstrukcja SLK/5942/PWBKb/15	Podpis: Rewizja: -

TRZPIEŃ TZ/+1/1
SKALA 1:20
Sztuk: 6

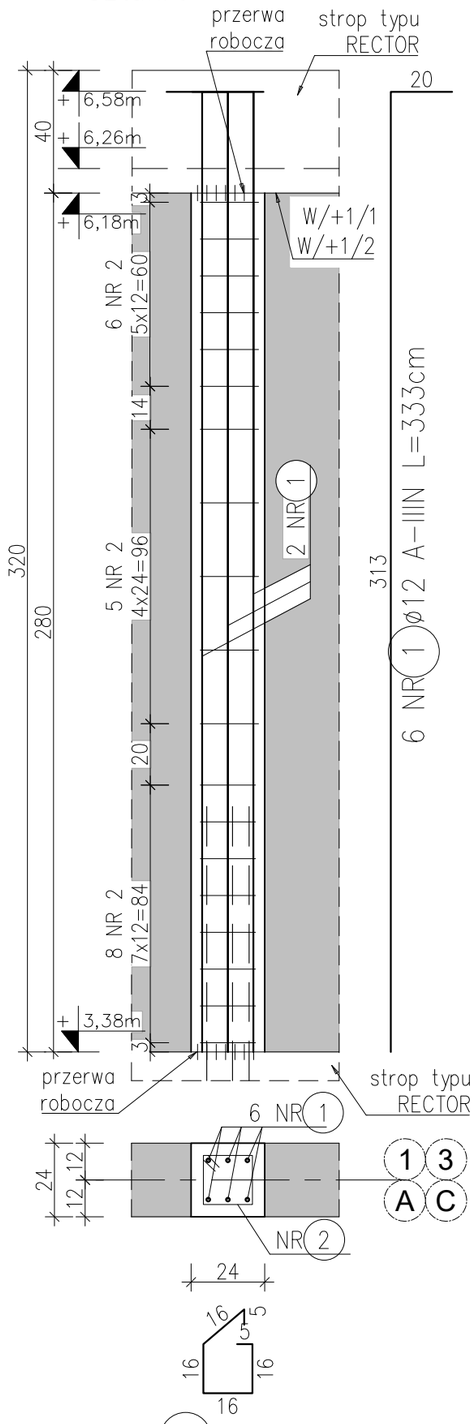

19 NR 2 ø8 A-IIIN L=74cm

TRZPIEŃ TZ/+1/2
SKALA 1:20
Sztuk: 2

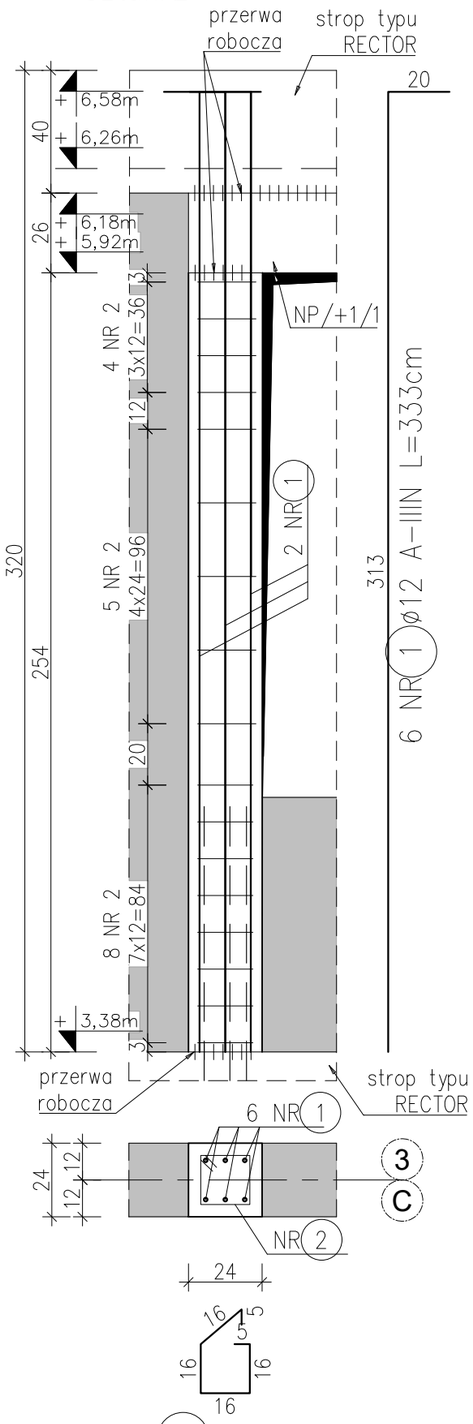

17 NR 2 ø8 A-IIIN L=74cm

ZESTAWIENIE STALI ZBROJENIOWEJ

Nr	ø [mm]	Gat. stali	Ilość	Długość[cm]	Łączna długość [m] A-IIIN ø8	Łączna długość [m] A-IIIN ø12
Masa na 1m [kg/m]					0.39	0.89
1. ELEMENT: TZ/+1/1, TZ/+1/2						Nr rys. : KW6
1	12	A-IIIN	48	333		159,8
2	8	A-IIIN	148	74	109,5	
Suma długości. [m]					109,5	159,8
Masa prętów. [kg]					42,7	142,3
Masa 1 sztuki. [kg]					185,0	
Łączna masa stali. [kg] :					185,0	

UWAGI:
1. Budowę realizować w oparciu o projekty wszystkich branż.
2. Geometrię oraz lokalizację poszczególnych elementów konstrukcyjnych zweryfikować z rysunkami architektury. Różnice konsultować na bieżąco z projektantem.
3. RYSUNEK ROZPATRYWAĆ WRAZ Z POZOSTAŁYMI RYSUNKAMI SZCZEGÓWOWYMI KONSTRUKCJI.
4. Żelbetowe elementy konstrukcyjne należy wykonać w oparciu o wytyczne i postanowienia PN-EN 1992-1-1:2008.
5. ZESTAWIENIE STALI PODANO DLA ŁĄCZNEJ ILOŚCI ELEMENTÓW.
6. Poziom elementów konstrukcyjnych podano od poziomu ±0,00 (gotowej posadzki parteru).
7. Wymiary podano w [cm].

Beton	C25/30
Stal zbrojeniowa	AIII-N/B500B
Otulina	4,0cm
Klasa ekspozycji	XC0

Jednostka projektowa:
NOVA Projekt
Biuro Projektów Budowlanych
ul. Dąbrówki 5B/5
44-207 Rybnik
mail: nova.jureczko@gmail.com

Temat:
BUDOWA BUDYNKU ZAPLECZA HOSPICJUM W RAMACH PROJEKTU „HOSPICJUM DOMOWE W ŻORACH - NOWA JAKOŚĆ OPIEKI”

Inwestor: Stowarzyszenie Przyjaciół Chorych "Hospicjum im. Jana Pawła II", ul. Promienna 4, 44-240 Żory	Adres budowy: Żory, ul. Promienna, dz. nr 2866/21 i 2870/7	Nr rys.: **KW6**
Treść rys.: **ELEMENT: TZ/+1/1, TZ/+1/2**		Skala: 1:20
Projektant: mgr inż. Damian Jureczko	Branża: Konstrukcja SLK/6687/PWBKb/16	Podpis: / Data: 09.2026
Sprawdzający: mgr inż. Dariusz Towarnicki	Branża: Konstrukcja SLK/5942/PWBKb/15	Podpis: / Rewizja: -

SCHODY ŻELBETOWE SCH01
SKALA 1:30
Sztuk: 1

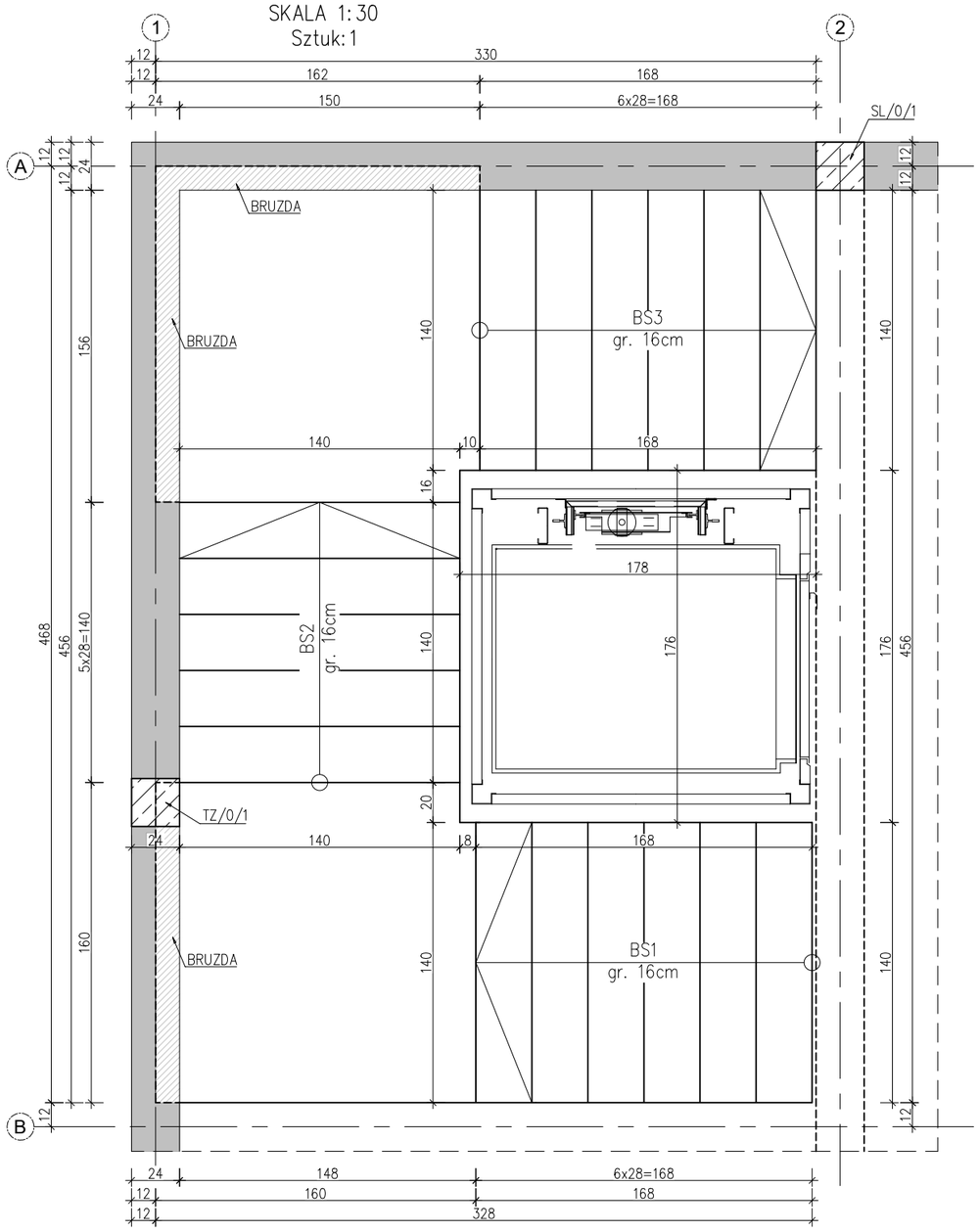

BIEG SCHODOWY BS3
SKALA 1:30

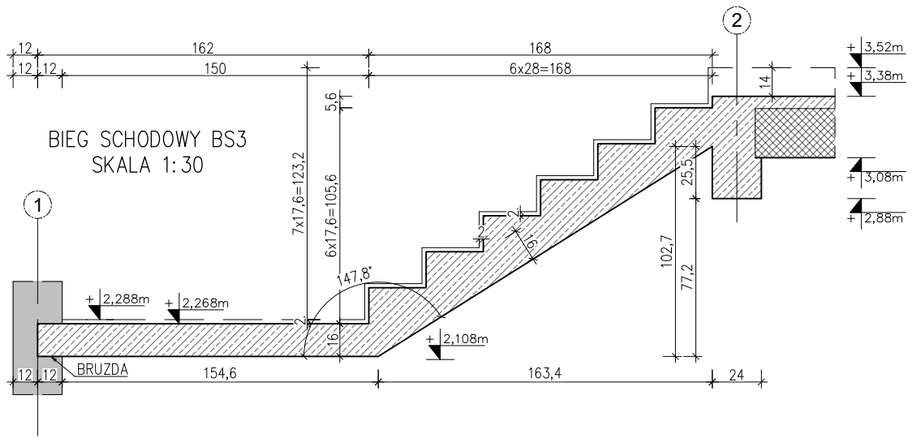

BIEG SCHODOWY BS1
SKALA 1:30

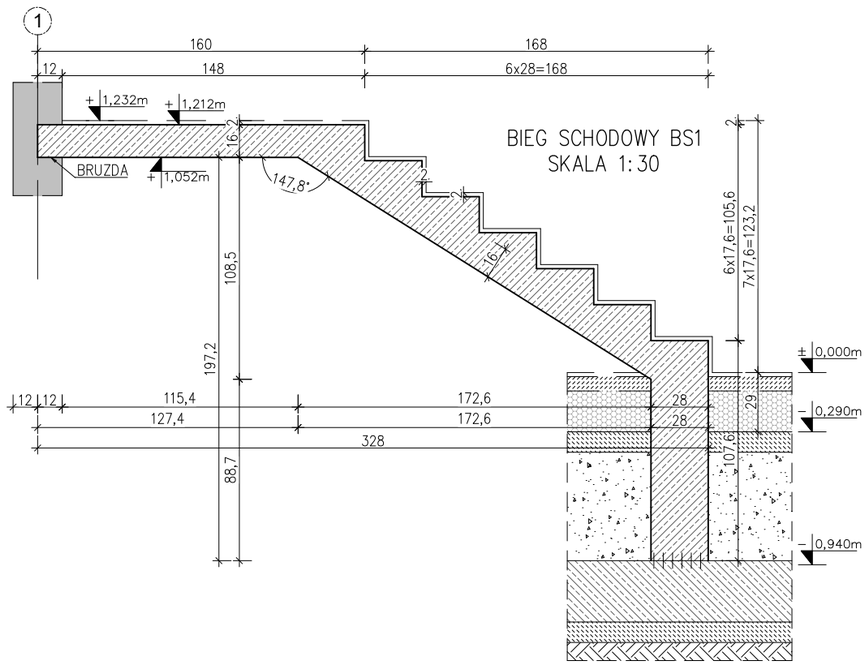

BIEG SCHODOWY BS2
SKALA 1:30

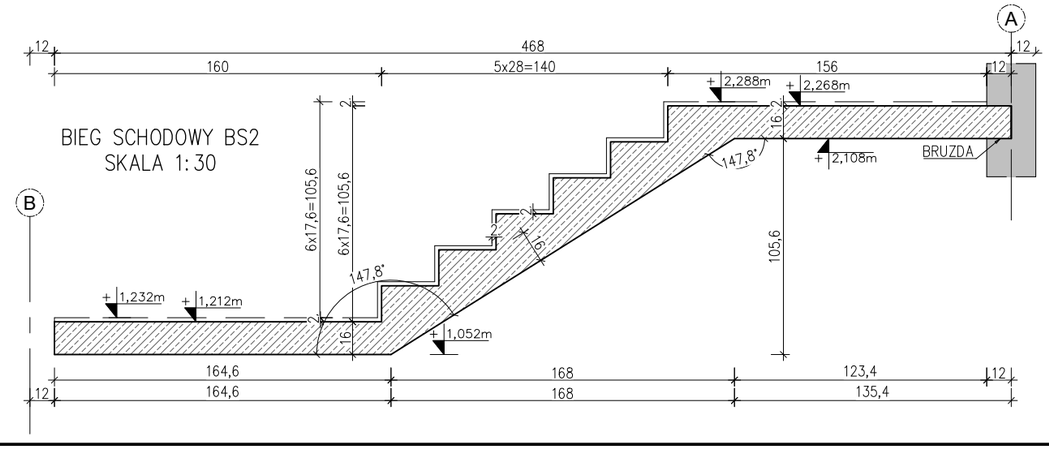

UWAGI:
1. Budowę realizować w oparciu o projekty wszystkich branż.
2. Geometrię oraz lokalizację poszczególnych elementów konstrukcyjnych zweryfikować z rysunkami architektury. Różnice konsultować na bieżąco z projektantem.
3. RYSUNEK ROZPATRYWAĆ WRAZ Z POZOSTAŁYMI RYSUNKAMI SZCZEGÓŁOWYMI KONSTRUKCJI.
4. Żelbetowe elementy konstrukcyjne należy wykonać w oparciu o wytyczne i postanowienia PN-EN 1992-1-1:2008.
5. Poziom elementów konstrukcyjnych podano od poziomu ±0,00 (gotowej posadzki parteru).
6. Wymiary podano w [cm].

Beton	C25/30
Stal zbrojeniowa	AIII-N/B500B
Otulina	2,0cm
Klasa ekspozycji	XC0

Jednostka projektowa:
NOVA Projekt
Biuro Projektów Budowlanych
ul. Dąbrówki 5B/5
44-207 Rybnik
mail: nova.jureczko@gmail.com

Temat:
BUDOWA BUDYNKU ZAPLECZA HOSPICJUM W RAMACH PROJEKTU „HOSPICJUM DOMOWE W ŻORACH - NOWA JAKOŚĆ OPIEKI"

Inwestor: Stowarzyszenie Przyjaciół Chorych "Hospicjum im. Jana Pawła II", ul. Promienna 4, 44-240 Żory	Adres budowy: Żory, ul. Promienna, dz. nr 2866/21 i 2870/7	Nr rys.: **KW7**
Treść rys.: **ELEMENT: SCH01-SZALUNEK**		Skala: 1:30
Projektant: mgr inż. Damian Jureczko	Branża: Konstrukcja SLK/6687/PWBKb/16	Podpis:
Sprawdzający: mgr inż. Dariusz Towarnicki	Branża: Konstrukcja SLK/5942/PWBKb/15	Podpis:
		Data: 09.2026
		Rewizja: -

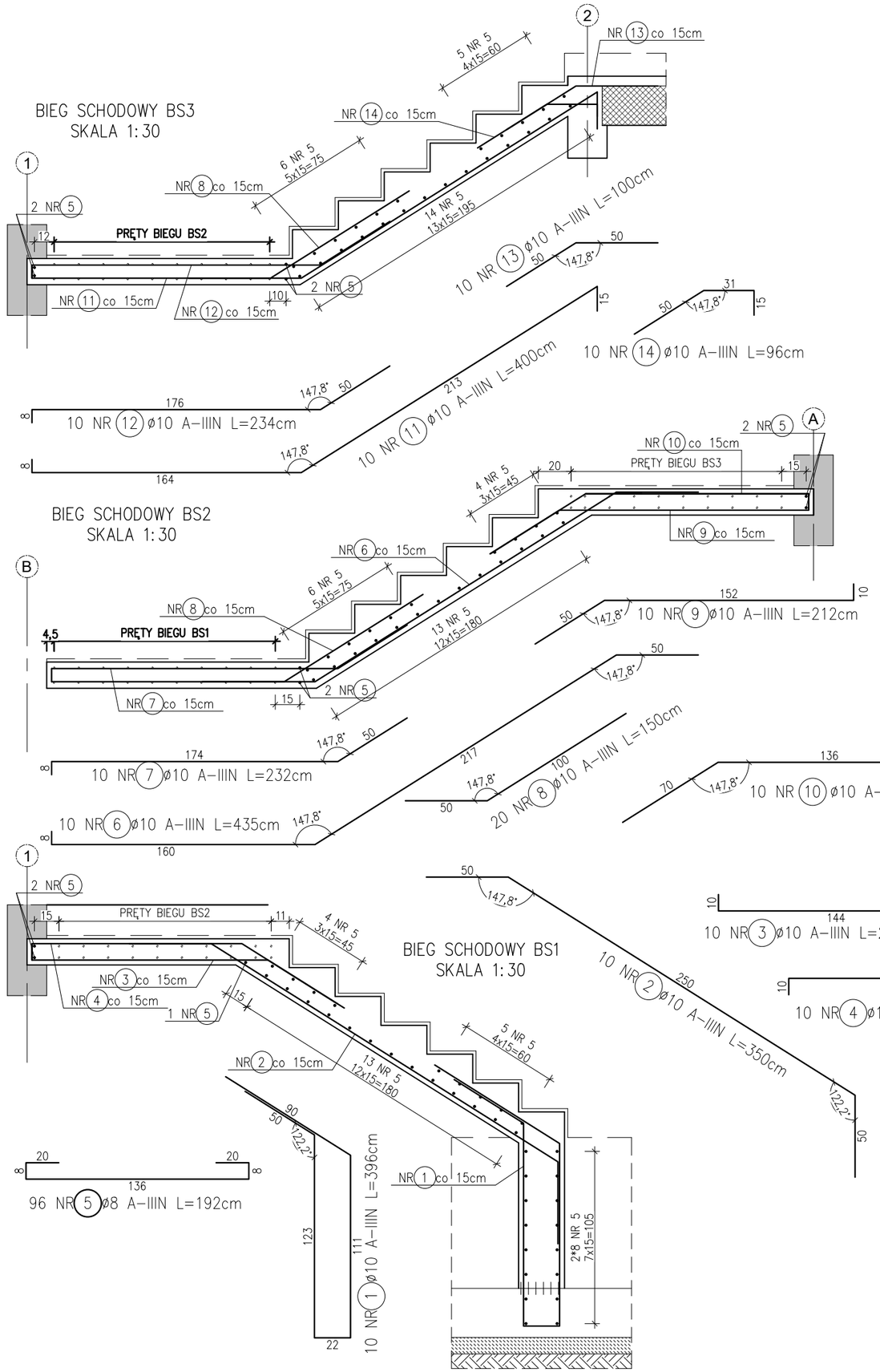

ZESTAWIENIE STALI ZBROJENIOWEJ

Nr	ø [mm]	Gat. stali	Ilość	Długość[cm]	Łączna długość [m] A–IIIN ø8	Łączna długość [m] A–IIIN ø10
Masa na 1m [kg/m]					0.39	0.62
1. ELEMENT: SCH01						Nr rys. : KW8
1	10	A–IIIN	10	396		39,6
2	10	A–IIIN	10	350		35,0
3	10	A–IIIN	10	204		20,4
4	10	A–IIIN	10	213		21,3
5	8	A–IIIN	96	192	184,3	
6	10	A–IIIN	10	435		43,5
7	10	A–IIIN	10	232		23,2
8	10	A–IIIN	20	150		30,0
9	10	A–IIIN	10	212		21,2
10	10	A–IIIN	10	216		21,6
11	10	A–IIIN	10	400		40,0
12	10	A–IIIN	10	234		23,4
13	10	A–IIIN	10	100		10,0
14	10	A–IIIN	10	96		9,6
Suma długości. [m]					184,3	338,8
Masa prętów. [kg]					71,9	210,1
Masa 1 sztuki. [kg]					282,0	
Łączna masa stali. [kg] :					282,0	

UWAGI:

1. Budowę realizować w oparciu o projekty wszystkich branż.
2. Geometrię oraz lokalizację poszczególnych elementów konstrukcyjnych zweryfikować z rysunkami architektury. Różnice konsultować na bieżąco z projektantem.
3. RYSUNEK ROZPATRYWAĆ WRAZ Z POZOSTAŁYMI RYSUNKAMI SZCZEGÓŁOWYMI KONSTRUKCJI.
4. Żelbetowe elementy konstrukcyjne należy wykonać w oparciu o wytyczne i postanowienia PN–EN 1992–1–1:2008.
5. Poziom elementów konstrukcyjnych podano od poziomu ±0,00 (gotowej posadzki parteru).
6. Wymiary podano w [cm].

Beton	C25/30
Stal zbrojeniowa	AIII–N/B500B
Otulina	3,0cm
Klasa ekspozycji	XC0

Jednostka projektowa:
NOVA Projekt
Biuro Projektów Budowlanych
ul. Dąbrówki 5B/5
44-207 Rybnik
mail: nova.jureczko@gmail.com

Temat:
BUDOWA BUDYNKU ZAPLECZA HOSPICJUM W RAMACH PROJEKTU „HOSPICJUM DOMOWE W ŻORACH - NOWA JAKOŚĆ OPIEKI”

Inwestor: Stowarzyszenie Przyjaciół Chorych "Hospicjum im. Jana Pawła II", ul. Promienna 4, 44-240 Żory

Adres budowy: Żory, ul. Promienna, dz. nr 2866/21 i 2870/7

Nr rys.: **KW8**

Treść rys.: **ELEMENT: SCH01-ZBROJENIE**

Skala: 1:30

Projektant:	Branża:	Podpis:	Data:
mgr inż. Damian Jureczko	Konstrukcja SLK/6687/PWBKb/16		09.2026
Sprawdzający: mgr inż. Dariusz Towarnicki	Branża: Konstrukcja SLK/5942/PWBKb/15	Podpis:	Rewizja: -